cata

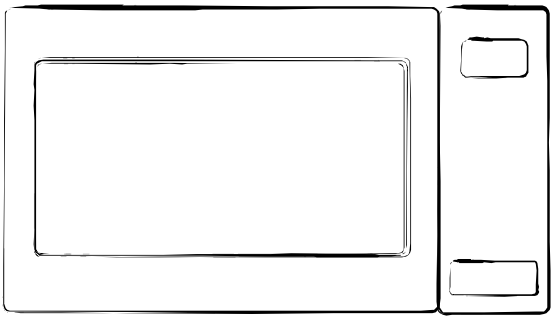

ES	**Horno Microondas**	**Manual del usuario**
P	**Forno microondas**	**Manual do utente**
GB	**Microwave Oven**	**Owner's Manual**
FR	**Four à micro-ondes**	**Manuel utilisateur**
RU	**Микроволновая печь**	**РУКОВОДСТВО ПОЛЬЗОВАТЕЛЯ**

العربية فرن الميكروويف دليل الاستخدام

Lea las instrucciones detenidamente antes de utilizar el horno microondas, y guárdelas en un lugar seguro.

Si sigue las instrucciones, el horno funcionará mucho más tiempo.

GUARDE ESTAS INSTRUCCIONES EN UN LUGAR SEGURO

PRECAUCIONES PARA PREVENIR UNA POSIBLE EXPOSICIÓN EXCESIVA A LA ENERGÍA DEL MICROONDAS

(a) No intente utilizar este horno con la puerta abierta, ya que puede resultar en una exposición perjudicial a la energía del microondas. Es importante no romper o forzar los cierres de seguridad.

(b) No coloque ningún objeto entre la cara frontal y la puerta ni permita que se acumulen residuos de tierra o limpiadores en las superficies de sellado.

(c) ADVERTENCIA: si se daña la puerta o su cierre hermético, el horno no debe ponerse en funcionamiento hasta que un especialista la repare.

APÉNDICE

Si el aparato no se conserva en buen estado de limpieza, es posible que la superficie se deteriore, lo cual afecta a la vida útil del aparato y conlleva situaciones de riesgo.

Especificaciones

Modelo:	MC 20 D ENC
Tensión nominal:	230V~50 Hz
Potencia nominal de entrada (microondas):	1250 W
Potencia nominal de salida (microondas):	800 W
Potencia nominal de entrada (grill):	1000 W
Capacidad del microondas:	20 l
Diámetro del plato giratorio:	Ø 245 mm
Dimensiones externas:	461 x 359 x 280 mm
Peso neto:	aprox. 13,4 kg

INSTRUCCIONES IMPORTANTES DE SEGURIDAD

ADVERTENCIA:

Para reducir el riesgo de incendio, descarga eléctrica, daños a personas o exposición excesiva a la energía de microondas al utilizar el aparato, siga las precauciones básicas, que incluyen:

1. **Advertencia**: los líquidos y otros alimentos no deben calentarse en recipientes sellados ya que pueden explotar.
2. **Advertencia**: es peligroso retirar una cubierta que protege ante la energía del microondas por parte de cualquier persona que no esté específicamente cualificada.
3. **Advertencia**: sólo debe permitir que los niños utilicen el aparato sin supervisión si se han proporcionado instrucciones adecuadas para que puedan utilizarlo con toda seguridad y si comprenden los peligros que conlleva un uso inapropiado del horno.
4. **Advertencia**: cuando el aparato funciona en la modalidad combinada, los niños sólo deberían utilizar el horno bajo la supervisión de un adulto debido a las temperaturas que se generan. (Sólo en la serie con grill).
5. Utilice únicamente utensilios aptos para su uso en hornos microondas.
6. El horno y los restos de comida deberían limpiarse regularmente.
7. Lea y siga las: PRECAUCIONES PARA PREVENIR UNA POSIBLE EXPOSICIÓN EXCESIVA A LA ENERGÍA DEL MICROONDAS.
8. Al calentar alimentos en recipientes de plástico o papel, vigile el microondas por si éstos se prenden.
9. Si hay humo, apague o desenchufe el aparato y mantenga la puerta cerrada para que se extingan las llamas si las hubiera.
10. No caliente los alimentos en exceso.
11. No utilice el interior del microondas como almacén. No guarde alimentos como pan, galletas, etc. dentro del aparato.
12. Quite las tiras de precinto y las asas metálicas de los recipientes/bolsas de papel o plástico antes de introducirlos en el microondas.
13. Instale o ubique este horno según las instrucciones de instalación proporcionadas.
14. No deberían calentarse en hornos microondas huevos con cascara ni huevos duros, puesto que pueden explotar incluso tras finalizar el calentamiento en el microondas.
15. Utilice este aparato sólo para los usos que se describen en este manual. No utilice productos químicos corrosivos o vapores. Este horno se ha diseñado específicamente para calentar. No está pensado para uso industrial o en laboratorios.
16. Con el fin de evitar riesgos, si se daña el cable de suministro, éste debe ser reemplazado por el fabricante, un agente de servicio o personal cualificado.
17. No guarde o utilice este aparato en el exterior.
18. No utilice el horno cerca del agua, en lugares con humedad o cerca de piscinas.
19. La temperatura de las superficies accesibles puede incrementar cuando el aparato está en funcionamiento. Mantenga el cable lejos de superficies calientes, y no cubra nada de lo que se introduce en el microondas.
20. No deje que el cable cuelgue del borde de la mesa o encimera.
21. Si no se mantiene el horno limpio, es posible que se deteriore su superficie; hecho que afectaría negativamente a la vida del aparato y podría generar una situación peligrosa.
22. Debe agitarse el contenido de biberones y tarros de comida para bebés y comprobarse la temperatura antes de consumirlos para evitar quemaduras.
23. El calentamiento de bebidas en el microondas puede provocar una ebullición retardada, por lo que se debe ser cuidadoso a la hora de manejar el recipiente.
24. El aparato no está pensado para que lo utilicen personas (incluidos niños) con discapacidades mentales, sensoriales o físicas, o bien con la falta de experiencia y conocimiento necesarios, a menos que la persona responsable de su seguridad le supervise o enseñe cómo funciona el aparato.
25. No permita que los niños jueguen con el aparato.
26. Este electrodoméstico no está diseñado para que funcione por medio de un temporizador externo o un sistema de control remoto independiente.

27. Es posible que la puerta o la superficie externa se calienten cuando el aparato está en funcionamiento.
28. No se debe emplear un limpiador de vapor.
29. El aparato se calienta cuando está en funcionamiento. Se debe tener cuidado de no tocar las resistencias calefactoras dentro del horno.
30. Las partes accesibles se pueden calentar durante el funcionamiento. No permita que los niños se acerquen al aparato.
31. No emplee productos de limpieza abrasivos o raspadores de metal afilados para limpiar el cristal de la puerta del horno, ya que pueden rayar la superficie y provocar roturas.

Para reducir el riesgo de lesiones a personas con la puesta a tierra

PELIGRO

Riesgo de descarga eléctrica Tocar algunos componentes internos puede ocasionar lesiones graves o incluso la muerte. No desmonte este electrodoméstico.

ADVERTENCIA

Riesgo de descarga eléctrica El uso inapropiado de la toma a tierra puede provocar una descarga eléctrica. No enchufe el aparato a una salida hasta que esté correctamente instalado y conectado a tierra.

LIMPIEZA

Asegúrese de desenchufar elaparato de la corriente.

1. Limpie el interior del horno con un paño ligeramente húmedo.
2. Limpie los accesorios de forma habitual, en agua con jabón.
3. El marco y sellado de la puerta, así como las partes contiguas, deben limpiarse cuidadosamente, si se ensucian, con un paño húmedo.

Enchufe con dos clavijas redondas

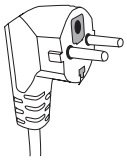

El aparato debe estar conectado a tierra. En el caso de que se produzca algún cortocircuito eléctrico, la toma a tierra reduce el riesgo de descarga eléctrica ya que proporciona un cable de escape para la corriente eléctrica. Este aparato está equipado con un cable que tiene una toma de tierra con un enchufe. Esta toma de corriente debe enchufarse a una salida que debe estar correctamente instalada y conectada a tierra.

Consulte con un electricista cualificado o un técnico de servicio si no entiende las instrucciones de conexión a tierra o si tiene alguna duda sobre cómo se conecta el aparato correctamente. Si fuera necesario utilizar un alargo, utilice uno de 3 alambres.

1. Se suministra un cable de corriente corto para reducir el riesgo de enredarse en un cable más largo o tropezar con él.
2. Si se utiliza un conjunto de cables largos o un alargador:
   1) La capacidad eléctrica nominal que indica el conjunto de cables o el alargador debería ser al menos la misma que la del aparato.
   2) El alargador debe ser un cable de 3 alambres de toma de tierra.
   3) El cable largo debería colocarse de forma que no caiga por la encimera o la mesa, de modo que un niño no pueda tirar de él o tropezarse con él de forma accidental.

UTENSILIOS

ADVERTENCIA

Riesgo de daños
Resulta peligroso que personas no cualificadas realicen cualquier tipo de servicio o reparación que requiera retirar una tapa que proteja de la exposición a la energía del microondas.

Lea las instrucciones de “Materiales que puede utilizar en el horno microondas o que debe evitar introducir en él”. Hay algunos utensilios no metálicos cuyo uso en el micro-ondas no es seguro. En caso de duda, puede realizar una prueba con el utensilio en cuestión siguiendo el procedimiento que se describe a continuación.

Prueba de utensilio:

1. Llene un recipiente que se pueda introducir en el microondas con 1 vaso de agua fría (250 ml) y el utensilio en cuestión.
2. Caliéntelo a la máxima potencia durante 1 minuto.
3. Con mucho cuidado, toque el utensilio. Si éste está caliente, no lo utilice para cocinar con el microondas.
4. **No supere 1 minuto de cocción.**

Materiales que se pueden utilizar en el horno microondas

Utensilios	Observaciones
Papel de aluminio	Solamente para protección. Pueden utilizarse trozos pequeños y lisos para cubrir porciones delgadas de carne de vacuno o de ave y evitar que se calienten en exceso. Si el papel está demasiado cerca de las paredes del microondas, es posible que salten chispas. Éste debe estar como mínimo a 2,5 cm de distancia de las paredes del aparato.
Rustidera	Siga las instrucciones del fabricante. La parte inferior de la rustidera debe encontrarse al menos 5 mm por encima del plato giratorio. Un uso incorrecto puede hacer que el plato giratorio se rompa.
Vajilla	Uso sólo apto para microondas. Siga las instrucciones del fabricante. No utilice platos rotos o desconchados.
Tarros de cristal	Retire siempre la tapa. Utilícelos sólo para calentar alimentos hasta que estén templados. La mayoría de tarros de cristal no son resistentes a altas temperaturas y pueden romperse.
Cristalería	Use sólo cristalería resistente al calor del horno. Asegúrese de que no tenga adornos metálicos. No utilice platos rotos o desconchados.
Bolsas para cocinar en el horno	Siga las instrucciones del fabricante. No las cierre con tiras metálicas. Realice algunas perforaciones para permitir que salga el vapor.
Platos y vasos de plástico	Utilícelos únicamente en calentamiento y cocción breves. No desatienda el horno mientras esté en funcionamiento.
Papel de cocina	Utilícelo para cubrir alimentos cuando se vuelven a calentar y para absorber la grasa. Úselo sólo en cocciones breves y supervíselo siempre.
Papel manteca	Utilícelo como protección para evitar salpicaduras o como envoltura para cocinar al vapor.
Plástico	Uso sólo apto para microondas. Siga las instrucciones del fabricante. Debe llevar la etiqueta “Microwave Safe” (apto para microondas). Algunos recipientes de plástico se ablandan cuando los alimentos de su interior se calientan. Las “bolsas para hervir” y las bolsas de plástico totalmente cerradas deben rasgarse, agujerearse o pincharse como se indique en el envoltorio.
Film transparente	Uso sólo apto para microondas. Utilícelo para cubrir alimentos mientras se cocinan y para retener la humedad. No permita que el film transparente toque los alimentos.
Termómetros	Utilice sólo los aptos para microondas (termómetros para carnes y dulces).
Papel encerado	Utilícelo como protección para evitar salpicaduras y retener la humedad.

Materiales que no se pueden utilizar en el horno microondas

Utensilios	Observaciones
Bandeja de aluminio	Es posible que haga saltar chispas. Traslade los alimentos a una bandeja segura para microondas.
Cartón para comida con asa metálica	Es posible que haga saltar chispas. Traslade los alimentos a una bandeja segura para microondas.
Utensilios metálicos o con adornos metálicos	El metal protege la comida de la energía del microondas. Los adornos metálicos pueden hacer que salten chispas.
Tiras de precinto metálicas	Es posible que hagan saltar chispas y que éstas se incendien en el horno.
Bolsas de papel	Es posible que se incendien en el horno.
Espuma plástica	La espuma plástica puede fundirse o contaminar el líquido que contiene al exponerla a altas temperaturas.
Madera	La madera se secará al utilizarla en el horno microondas; además es posible que se rompa o agriete.

PREPARACIÓN DEL HORNO

Nombres de las piezas y accesorios del horno

Retire el horno y todos los materiales del embalaje y del interior del aparato. El horno se entrega con los accesorios siguientes:

Bandeja de vidrio 1
Conjunto de aro giratorio 1
Manual de instrucciones 1

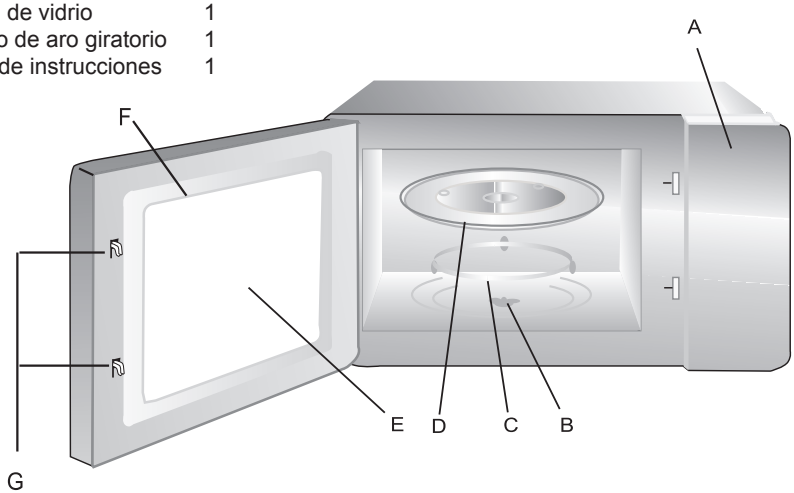

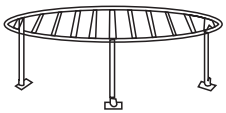

Rejilla (sólo para los productos con grill)

A) Panel de control
B) Eje giratorio
C) Conjunto de aro giratorio
D) Bandeja de vidrio
E) Ventana de observación
F) Conjunto de la puerta
G) Sistema de bloqueo de seguridad

Instalación del plato giratorio

a. Nunca coloque la bandeja de vidrio al revés. Nunca debe quitarse la bandeja de vidrio.
b. Tanto la bandeja de vidrio como el conjunto con aro giratorio deben usarse siempre en la cocción.
c. Todos los alimentos y recipientes deben colocarse siempre sobre la bandeja de vidrio.
d. Si la bandeja de vidrio o el conjunto con aro giratorio se rompe o agrieta, póngase en contacto con el centro de servicio autorizado más cercano.

Instalación y conexión

1. Este aparato está diseñado exclusivamente para uso doméstico.
2. Este horno está pensado únicamente para un uso como aparato empotrado. No está diseñado para usarlo en encimeras o dentro de armarios.
3. Lea detenidamente las instrucciones especiales de instalación.
4. El aparato puede instalarse en un armario fijado a la pared de 60 cm de ancho (ver dibujos 1 y 2 al final del manual).
5. El electrodoméstico se instala con un enchufe que debe conectarse a una toma de corriente de tierra adecuadamente instalada.
6. El voltaje de la red de suministro ha de corresponder al voltaje especificado en la placa de tensión.
7. La toma de corriente debe instalarse y el cable de conexión sólo puede ser reemplazado por un electricista cualificado. Si el enchufe deja de ser accesible después de la instalación, debe haber un dispositivo de desconexión de todos los polos en el lado de la instalación con una separación de al menos 3 mm.
8. No deben utilizarse adaptadores, ladrones ni alargadores. Una sobrecarga podría provocar un incendio.

La superficie de apoyo podría calentarse durante el funcionamiento.

Instrucciones de uso

1. Configuración del reloj

Cuando se enchufa el horno microondas a la corriente, el LED muestra “0:00” y el timbre suena una vez.

1) Pulse “Reloj/Temporizador de cocina” una vez para seleccionar la función de reloj. La cifra de la hora parpadeará.

2) Gire “ ” para ajustar la hora; la hora indicada debe ser de 0 a 23.

3) Pulse “Reloj/Temporizador de cocina” y la cifra del minuto parpadeará.

4) Gire “ ” para ajustar la cifra del minuto; la cifra indicada debe ser de 0 a 59.

5) Pulse “Reloj/Temporizador de cocina” para finalizar la configuración. “:” parpadeará y se iluminará la hora.

Nota: 1) Si no se configura el reloj, no funcionará cuando se encienda.
2) Durante el proceso de configuración del reloj, si pulsa STOP “Detener/Limpiar”, el horno volverá al estado anterior de forma automática.

2. Cómo cocinar con el microondas

Pulse “Microondas/Grill/Combi”, el LED mostrará “P100”. Pulse “Microondas/Grill/Combi” para establecer los tiempos o gire “ ” para seleccionar la potencia deseada; se mostrará “P100”, “P80”, “P50”, “P30” o “P10” en cada pulsación. A continuación, pulse OK “Iniciar/+30 seg/Confirmar” para confirmar la acción y gire “ ” para definir el tiempo de cocción de 0:05 a 95:00. Vuelva a pulsar OK “Iniciar/+30 seg/Confirmar” para iniciar la cocción.

Ejemplo: si desea utilizar el 80% de la potencia del microondas para cocinar durante 20 minutos, siga los pasos siguientes.

1) Pulse “Microondas/Grill/Combi” una vez, la pantalla mostrará “P100”.

2) Vuelva a pulsar “Microondas/Grill/Combi” una vez o gire “ ” para seleccionar el 80% de la potencia.

3) Pulse OK “Iniciar/+30 seg/Confirmar” para confirmar; la pantalla mostrará “P80”.

4) Gire “ ” para ajustar el tiempo de cocción hasta que se muestre “20:00”.

5) Pulse OK “Iniciar/+30 seg/Confirmar” para iniciar la cocción .

Nota: los tramos de cantidad para definir los tiempos del botón son los siguientes:

0---1 mín.	:	5 segundos
1---5 mín.	:	10 segundos
5---10 mín.	:	30 segundos
10---30 mín.	:	1 minuto
30---95 mín.	:	5 minutos

“Micro/Grill/Combi.” Instrucciones del panel

Orden	Visualización	Potencia del microondas	Potencia del grill
1	P100	100%	
2	P80	80%	
3	P50	50%	
4	P30	30%	
5	P10	10%	
6	G	0%	100%
7	C-1	55%	45%
8	C-2	36%	64%

3. Cocinar en grill o modo combinado

Pulse “Microondas/Grill/Combi” el LED mostrará “P100”. Pulse “Microondas/Grill/Combi” para establecer los tiempos o gire “ ” para seleccionar la potencia deseada; se mostrará “G”, “C-1” o “C-2” en cada pulsación. A continuación, pulse “Iniciar/+30 seg/Confirmar” para confirmar la acción y gire “ ” para definir el tiempo de cocción de 0:05 a 95:00.

Vuelva a pulsar “Iniciar/+30 seg/Confirmar” para iniciar la cocción.

Ejemplo: si desea utilizar el 55% de la potencia del microondas y el 45% del grill (C-1) para cocinar durante 10 minutos, siga los pasos siguientes.

1) Pulse “Microondas/Grill/Combi” una vez; la pantalla mostrará “P100“.

2) Pulse “Microondas/Grill/Combi” de nuevo o gire “ ” para seleccionar el modo combinado 1.

3) Pulse “Iniciar/+30 seg/Confirmar” para confirmar; la pantalla mostrará “C-1”.

4) Gire “ ” para ajustar el tiempo de cocción hasta que se muestre “10:00”.

5) Pulse “Iniciar/+30 seg/Confirmar” para iniciar la cocción.

Nota: si transcurre la mitad del tiempo de grill, el horno pitará dos veces. Esto es habitual. Para obtener un mayor efecto del grill, debe dar la vuelta a la comida, cerrar la puerta y el horno seguirá funcionando.

4. Inicio rápido

1) En estado de espera, pulse “Iniciar/+30 seg/Confirmar” para iniciar la cocción con la potencia del 100%. Cada pulsación nueva incrementará el tiempo de cocción en 30 segundos hasta un máximo de 95 minutos.
2) En estado de cocción o descongelación, cada pulsación a “Iniciar/+30 seg/Confirmar” aumentará el tiempo en 30 segundos.
3) En estado de espera, gire “ ” a la izquierda para definir el tiempo de cocción al 100% de la potencia y luego pulse “Iniciar/+30 seg/Confirmar” para iniciar la cocción.

5. Cómo descongelar según el peso

1) Pulse “Descongelar por peso/tiempo” una vez; se mostrará “dEF1”.

2) Gire “ ” para seleccionar el peso de los alimentos de 100 a 2000 g.

3) Pulse “Iniciar/+30 seg/Confirmar” para iniciar la descongelación.

6. Cómo descongelar por tiempo

1) Pulse “Descongelar por peso/tiempo” dos veces; se mostrará “dEF2”.

2) Gire “ ” para seleccionar el tiempo de descongelación. El tiempo MÁXIMO es 95 minutos.

3) Pulse “Iniciar/+30 seg/Confirmar” para iniciar la descongelación. La potencia es P30 y no se modificará.

7. Temporizador de cocina

(1) Pulse “Reloj/Temporizador de cocina”; el LED mostrará 00:00.

(2) Gire “ ” para especificar el temporizador correcto. (El tiempo de cocción máximo es de 95 minutos.)

(3) Pulse “Iniciar/+30 seg/Confirmar” para confirmar esta configuración.

(4) Cuando se alcanza ese tiempo, el indicador del reloj se apagará. El timbre sonará 5 veces. Si el reloj está definido (sistema de 24 horas), el LED mostrará la hora actual.

Nota: el temporizador de cocina es diferente del sistema de 24 horas. Se trata de un temporizador.

8. Menú automático

1) Gire “ ” a la derecha para seleccionar el menú. Se mostrará de “A-1” a “A-8”, que significa recalentamiento automático, verduras, pescado, carne, pasta, patatas, pizza o sopa.

2) Pulse “Iniciar/+30 seg/Confirmar” para confirmar.

3) Gire “ ” para seleccionar el peso predeterminado del menú.

4) Pulse “Iniciar/+30 seg/Confirmar” para iniciar la cocción.

Ejemplo: si desea utilizar el menú automático para cocinar pescado de 350 g.

1) Gire “ ” en sentido horario hasta que se visualice “A-3”.

2) Pulse “Iniciar/+30 seg/Confirmar” para confirmar.

3) Gire “ ” para seleccionar el peso del pescado hasta que se visualice “350”.

4) Pulse “Iniciar/+30 seg/Confirmar” para iniciar la cocción.

El procedimiento de menú automático:

Menú	Peso	Visualización
A-1 Recalentamiento automático	200 g	2:00
	400 g	4:00
	600 g	6:00
A-2 Verduras	200 g	2:00
	300 g	3:00
	400 g	4:00
A-3 Pescado	250 g	2:50
	350 g	3:50
	450 g	4:50
A-4 Carne	250 g	2:50
	350 g	3:50
	450 g	4:50
A-5 Pasta	50 g (con 450 ml de agua)	0:50
	100 g (con 800 ml de agua)	1:00
A-6 Patatas	200 g	2:00
	400 g	4:00
	600 g	6:00
A-7 Pizza	200 g	2:00
	400 g	4:00
A-8 Sopa	200 ml	2:00
	400 ml	4:00

9. Cocción en múltiples secciones

Es posible definir un máximo de 2 secciones para la cocción. En la cocción de múltiples secciones, si una de ellas esdescongelar, la descongelación se situará en la primera sección.

Ejemplo: si desea descongelar comida durante 5 minutos y después cocinarla con el 80% de la potencia del microondas durante 7 minutos, hágalo de la siguiente manera:

1) Pulse “Descongelar por peso/tiempo” dos veces; se mostrará “dEF2”.

2) Gire “ ” para seleccionar el tiempo de descongelación hasta que se visualice “5:00”.

3) Pulse “Microondas/Grill/Combi” una vez; la pantalla mostrará “P100”.

4) Pulse “Microondas/Grill/Combi” otra vez o gire “ ” para seleccionar el 80% de la potencia.

5) Pulse “Iniciar/+30 seg/Confirmar” para confirmar; la pantalla mostrará “P80”.

6) Gire “ ” para ajustar el tiempo de cocción hasta que se muestre “7:00”.

7) Pulse “Iniciar/+30 seg/Confirmar” para iniciar la cocción. El timbre sonará una vez en la primera sección y se iniciará el tiempo de descongelación. El timbre sonará otra vez al iniciar la segunda cocción. Cuando ésta acabe sonará cinco veces.

10. Función de consulta

(1) En los estados de microondas, grill y cocción combinada, pulse “Microondas/Grill/Combi”, para que se muestre la potencia actual durante 3 segundos. Transcurridos estos 3 segundos, el horno volverá a su estado.

(2) En estado de cocción, pulse “Reloj/Temporizador de cocina” para consultar el tiempo, que se mostrará durante 3 segundos.

11. Función de bloqueo para niños

Bloquear: en estado de espera, pulse “Detener/Limpiar” durante 3 segundos. Se oirá un sonido largo que indica que se está activando el estado de bloqueo para niños, y se mostrará el tiempo actual si se ha definido; de lo contrario el LED mostrará “ ”.

Desbloquear: en estado bloqueado, pulse “Detener/Limpiar” durante 3 segundos, se oirá un sonido l argo que indica que se ha cancelado el bloqueo.

Resolución de problemas

Normal	
El horno microondas interfiere en la recepción de la televisión	Es posible que la recepción de radio y televisión se vea afectada cuando el horno microondas está en funcionamiento. Es parecida a la interferencia de pequeños electrodomésticos, como batidoras, aspiradoras y ventiladores. Es algo normal.
Luz tenue del horno	En cocción a baja potencia, la luz del horno se puede atenuar. Es normal.
Vapor acumulado en la puerta, sale aire caliente por los conductos de ventilación	Durante la cocción, puede salir vapor de los alimentos. La mayor parte saldrá por los conductos de ventilación. Sin embargo, es posible que se acumule en un lugar frío como la puerta del horno. Es normal.
Se inició el horno accidentalmente sin comida.	Está prohibido hacer funcionar el horno sin comida en su interior. Resulta muy peligroso.

Problema	Causa posible	Solución
No se puede iniciar el horno	(1) El cable no está conectado correctamente.	Desconéctelo. Vuelva a conectarlo pasados 10 segundos.
	(2) El fusible o el interruptor automático se queman.	Sustituya el fusible o restablezca el interruptor (reparado por personal profesional de nuestra empresa).
	(3) Problema con la salida.	Pruebe la salida con otros aparatos eléctricos.
El horno no calienta.	(4) La puerta no se ha cerrado correctamente.	Cierre bien la puerta.
El plato de vidrio giratorio hace ruido cuando funciona el horno microondas.	(5) Restos de suciedad.	Consulte el apartado “Mantenimiento del microondas” para saber cómo limpiar los componentes sucios.

According to Waste of Electrical and Electronic Equipment (WEEE) directive, WEEE should be separately collected and treated. If at any time in future you need to dispose of this product please do NOT dispose of this product with household waste. Please send this product to WEEE collecting points where available.

Instrucciones de instalación

Lea el manual con detenimiento antes de la instalación

Tenga en cuenta

Conexión eléctrica

El horno se instala con un enchufe que debe conectarse a una toma de corriente de tierra ade-cuadamente instalada. Sólo debe estar instalada la toma de corriente y el cable de conexión sólo podrá ser sustituido por un electricista cualificado siguiendo la normativa correspondiente. Si el enchufe deja de ser accesible después de la instalación, debe utilizarse un conmutador de aisla-miento multipolar en el lado de la instalación con una separación de al menos 3 mm.

El armario donde se incorpora no debe tener una pared trasera detrás del aparato.

Altura mínima de instalación: 85 cm.

No cubra las ranuras de ventilación ni los agujeros de succión.

Nota:

No retenga ni curve el cable de alimentación.

P

Leia atentamente estas instruções antes de utilizar o seu microondas e guarde-as cuidadosamente para futura consulta.

Se seguir as instruções, o seu forno funcionará correctamente durante vários anos.

CONSERVE ESTAS INSTRUÇÕES CUIDADOSAMENTE

PRECAUÇÕES A TER EM CONTA PARA EVITAR POSSÍVEL EXPOSIÇÃO A ENERGIA EXCESSIVA DO MICROONDAS

(a) Não tente colocar este microondas em funcionamento com a porta aberta, uma vez que pode resultar numa exposição nociva à energia de microondas. É importante não forçar ou alterar os dispositivos de bloqueio de segurança.

(b) Não introduza qualquer objecto entre a face frontal e a porta do forno, nem deixe que se acumule sujidade ou resíduos de produtos de limpeza nas superfícies de vedação.

(c) AVISO: Se a porta ou vedações da porta estiverem danificadas, o forno não deve ser colocado em funcionamento até que os danos sejam reparados por um técnico qualificado.

ADENDA

Se não for mantida a limpeza do aparelho, a superfície pode ficar danificada, o que pode afectar a vida útil do aparelho e criar uma situação de risco.

Especificações

Modelo:	MC 20 D ENC
Tensão nominal:	230V~50Hz
Potência nominal de entrada (microondas):	1250W
Potência nominal de saída (microondas):	800W
Potência nominal de entrada (grelhador):	1000W
Capacidade do forno:	20L
Diâmetro do prato rotativo:	Ø 245 mm
Dimensões externas:	461 x 359 x 280 mm
Peso líquido:	Aprox. 13,4 kg

INSTRUÇÕES DE SEGURANÇA IMPORTANTES

AVISO: Para reduzir o risco de incêndio, choque eléctri-co, lesão ou exposição a energia excessiva do forno de microondas ao utilizar o seu aparelho, siga as seguintes precauções básicas:

1. **Aviso**: Os líquidos e outros alimentos não devem ser aquecidos em recipientes fechados, pois podem explodir.
2. **Aviso**: Retirar a cobertura que protege da exposição à energia de microondas é perigoso e apenas deve ser efectuado por um técnico qualificado.
3. **Aviso**: As crianças não devem utilizar o microondas sem supervisão até que lhes sejam dadas instruções adequadas para que o utilizem em segurança e compreendam os perigos de uma utilização inadequada.
4. **Aviso**: Quando o aparelho for utilizado no modo de combinação, as crianças apenas devem utilizar o forno sob a supervisão de um adulto, devido às temperaturas geradas. (apenas para aparelhos com grelhador).
5. Utilize apenas utensílios adequados para microondas.
6. O forno deve ser limpo regularmente e devem de ser retirados quaisquer restos de alimentos.
7. Leia e siga as “PRECAUÇÕES A TER EM CONTA PARA EVITAR POSSÍVEL EXPOSIÇÃO À ENERGIA EXCESSIVA DO MICROONDAS”.
8. Preste atenção quando aquecer alimentos em recipientes de plástico ou papel, uma vez que existe possibilidade de ignição.
9. Se se começar a formar fumo, desligue ou retire a ficha do aparelho e mantenha a porta fechada, de modo a abafar quaisquer chamas.
10. Não cozinhe os alimentos excessivamente.
11. Não utilize o microondas como local de armazenamento. Não guarde produtos, como pão, bolos, etc. dentro do microondas.
12. Retire os arames e pegas de metal dos recipientes/sacos de plástico ou papel antes de os colocar no microondas.
13. Instale ou coloque este microondas apenas de acordo com as instruções de instalação fornecidas.
14. Os ovos que ainda se encontrem dentro da casca ou os ovos cozidos não devem ser aquecidos nos fornos de microondas, pois podem explodir, mesmo após o aquecimento com o microondas.
15. Utilize este aparelho apenas com o intuito para que foi concebido, conforme descrito no manual. Não utilize químicos ou vapores corrosivos neste aparelho. Este microondas foi especialmente concebido para aquecer. Não foi concebido para uma utilização industrial ou laboratorial.
16. Se o cabo de alimentação estiver danificado, terá de ser substituído pelo fabricante, agente de reparação ou por um técnico qualificado, de modo a evitar riscos.
17. Não guarde nem utilize este aparelho no exterior.
18. Não utilize este microondas perto de água, numa superfície molhada ou perto de uma piscina.
19. A temperatura das superfícies acessíveis pode ser elevada quando o aparelho estiver a ser utilizado. Mantenha o cabo afastado da superfície quente e não tape quaisquer elementos do microondas.
20. Não deixe o cabo pendurado na extremidade de uma mesa ou balcão.
21. Se não mantiver o microondas limpo, a superfície pode deteriorar-se, o que pode afectar negativamente a vida útil do aparelho e originar situações de risco.
22. O conteúdo de biberões e frascos de comida de bebé deve ser mexido ou agitado e a temperatura verificada antes do consumo, de modo a evitar queimaduras.
23. O aquecimento de bebidas no microondas pode levar a uma fervura tardia repentina, portanto tenha cuidado ao manusear o recipiente.
24. O aparelho não foi concebido para ser utilizado por pessoas (incluindo crianças) com capacidades físicas, sensoriais ou mentais reduzidas ou com falta de experiência e conhecimento, a menos que a pessoa responsável pela sua segurança lhes tenha dado instruções relativamente à utilização do aparelho.
25. As crianças devem ser supervisionadas para impedir que brinquem com o aparelho.
26. Os aparelhos não foram concebidos para serem utilizados com um temporizador externo ou com um sistema de controlo remoto em separado.

27. A porta ou a superficie exterior pode ficar quente quando o aparelho estiver a ser utilizado.
28. Não utilizar máquinas de limpeza a vapor.
29. O aparelho aquece durante a utilização. Utilizar com precaução de forma a evitar tocar os elementos que podem estar quentes no interior do microondas.
30. As partes acessíveis podem aquecer durante a utilização. Devem-se manter as crianças afastadas.
31. Não utilizar produtos de limpeza abrasivos ou raspadores de metal com pontas afiadas para limpar a porta de vidro do microondas, já que se pode danificar a superfície e fazer com a mesma se estilhace.

Instalação da ligação à terra para reduzir o risco de lesões

PERIGO

Perigo de choque eléctricoTocar em alguns componentes internos pode provocar lesões graves ou mesmo levar à morte. Não desmonte este aparelho.

AVISO

Perigo de choque eléctricoA utilização inadequada da ligação à terra pode provocar um choque eléctrico. Não ligue a ficha a uma tomada até que o aparelho esteja correctamente instalado e ligado à terra.

LIMPEZA

Certifique-se de que desliga oaparelho da fonte de alimentação.

1. Limpe a parte interior do microondas, após a utilização, com um pano ligeiramente húmido.
2. Limpe os acessórios da maneira habitual, com água e detergente.
3. Quando estiverem sujas, a estrutura e a vedação da porta e as peças adjacentes devem ser limpas cuidado-samente com um pano húmido.

Enchufe con dos clavijas redondas

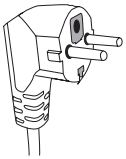

Este aparelho tem de ser ligado à terra. No caso de um curto-circuito eléctrico, a ligação à terra reduz o risco de choque eléctrico, proporcionando um condutor para a corrente eléctrica. Este aparelho vem equipado com um cabo com um fio de ligação à terra e uma ficha de ligação à terra. A ficha tem de ser ligada a uma tomada que esteja correctamente instalada e ligada à terra.

Consulte um electricista ou um especialista qualificado caso não compreenda totalmente as instruções relativas a ligações à terra ou se tiver dúvidas em relação à correcta instalação da ligação à terra. Se for necessário utilizar uma extensão, utilize apenas uma com ligação à terra.

1. É fornecido um cabo de alimentação curto para reduzir o risco de emaranhamento ou de que se tropece num cabo comprido.
2. Se utilizar um cabo comprido ou uma extensão:
   1) A potência eléctrica nominal assinalada no cabo ou extensão deve ser igual ou superior à potência eléctrica nominal do aparelho.
   2) A extensão deve possuir ligação à terra.
   3) O cabo comprido deve ser colocado de modo a que não fique pendurado num balcão ou mesa, onde poderia ser puxado por uma criança ou fazer com que alguém tropeçasse no mesmo.

UTENSÍLIOS

CUIDADO

Perigo de lesões

É perigoso para todos, excepto para um técnico qualificado,efectuar qualquer serviço ou reparação que envolva a remoção da cobertura que protege da exposição à energia de microondas.

Consulte as instruções acerca de “Materiais que podem ser utilizados ou materiais que devem ser evitados no forno de microondas”. Existem certos utensílios não metálicos que não são seguros para utilização em microondas. Em caso de dúvida, pode testar o utensílio em questão, seguindo o procedimento em baixo.

Prueba de utensilio:

1. Encha um recipiente seguro para ser utilizado no microondas com 1 copo de água fria (250ml), em conjunto com o utensílio em questão.
2. Aqueça com a energia no máximo durante 1 minuto.
3. Toque cuidadosamente no utensílio. Se a parte do utensílio que ficou fora de água estiver quente, não o utilizeno microondas.
4. **Não aqueça durante mais de 1 minuto.**

Materiales que se pueden utilizar en el horno microondas

Utensílios	Notas
Folha de alumínio	Apenas para protecção. Pode utilizar peças pequenas para cobrir partes fnas de carne ou aves, para evitar que fiquem demasiado cozinhadas. odem surgir faíscas caso a folha esteja demasiado próxima das paredes do microondas. A folha deve estar afastada, no mínimo, 2,5 cm das paredes do microondas.
Prato para gratinar	Siga as instruções do fabricante. O fundo do prato para gratinar deve estar, no mínimo, 5 mm acima do prato rotativo. A utilização incorrecta pode fazer com que o prato rotativo se parta.
Serviço de jantar	Apto para microondas. Siga as instruções do fabricante. Não utilize pratos lasca-dos ou rachados.
Frascos de vidro	Retire sempre a tampa. Utilize apenas para aquecer os alimentos até ficar quente. A maioria dos frascos de vidro não são resistentes ao calor e podem-se partir.
Copos	Utilize apenas copos resistentes ao calor. Certifque-se de que não têm rebordo metálico. Não utilize copos lascados ou rachados.
Sacos para cozinhar no forno	Siga as instruções do fabricante. Não feche com um fio de metal Faça pequenos orifícios para permitir que o vapor saia.
Pratos e copos de papel	Utilize apenas para cozinhar/aquecer durante curtos períodos de tempo. Não deixe o microondas sem supervisão durante a cozedura
Rolos de papel	Utilize para cobrir os alimentos, como forma de reaquecer e absorver a gordura. Utilize apenas com supervisão durante um curto período de tempo.
Papel vegetal	Utilize como cobertura para impedir salpicos ou como cobertura para cozinhar a vapor.
Plástico	Apto para microondas. Siga as instruções do fabricante. Deve ter a etiqueta “Seguro para microondas”. Alguns recipientes de plástico amolecem à medida que os alimentos aquecem no interior. Os “sacos de ebulição” e os sacos de plástico herméticos devem ter pequenos orifícios, conforme indicado na caixa.
Embrulho de plástico	Apto para microondas. Utilize para cobrir os alimentos durante a cozedura, para reter a humidade. Não deixe que o embrulho de plástico toque os alimentos.
Termómetros	Apenas seguro para microondas (termómetros para a carne e doces).
Papel de cera	Utilize como cobertura para impedir salpicos e para reter a humidade.

Materiais que não devem ser utilizados no forno de microondas

Utensílios	Notas
Tabuleiro de alumínio	Pode provocar faíscas. Transfira os alimentos para um recipiente seguro para microondas.
Recipiente de cartão com pega de metal	Pode provocar faíscas. Transfira os alimentos para um recipiente seguro para microondas.
Utensílios de metal ou com rebordo de metal	O metal protege os alimentos da energia de microondas. O rebordo de metal pode provocar faíscas.
Fios de metal	Podem provocar faíscas e chamas no microondas.
Sacos de papel	Podem provocar chamas no microondas.
Espuma plástica	A espuma plástica pode derreter ou contaminar o líquido no interior quando exposta a altas temperaturas.
Madeira	A madeira seca quando é utilizada no microondas e pode rachar ou quebrar.

INSTALAR O MICROONDAS

Nomes das peças e acessórios do microondas

Retire o microondas e todos os materiais da caixa e da cavidade do microondas.
O microondas inclui os seguintes acessórios:

Prato de vidro	1
Estrutura de anel rotativo	1
Manual de instruções	1

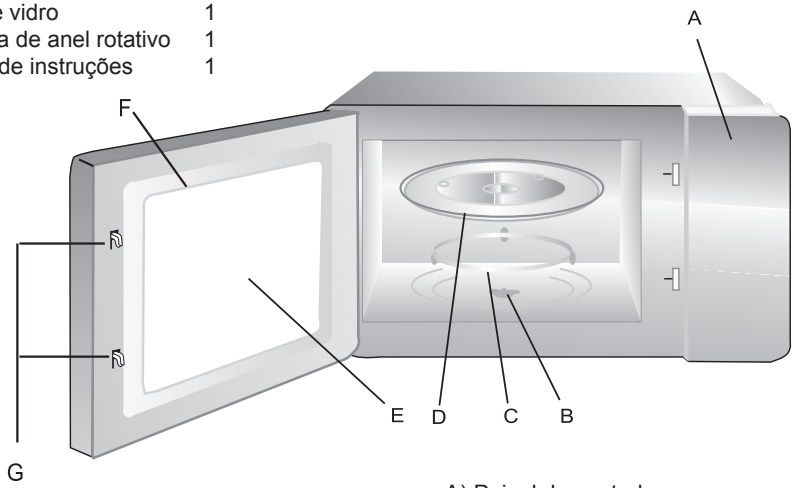

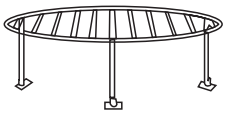

Grelhador (apenas para aparelhos com grelhador)

A) Painel de controlo
B) Eixo rotativo
C) Estrutura de anel rotativo
D) Prato de vidro
E) Janela de observação
F) Estrutura da porta
G) Sistema de bloqueio de segurança

Instalação do prato rotativo

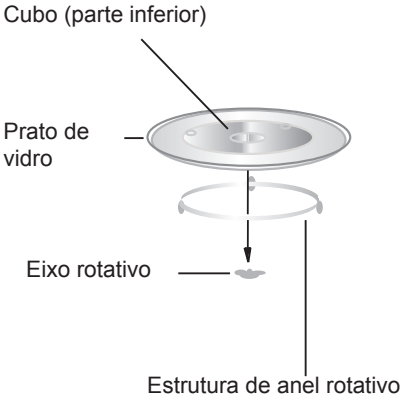

a. Nunca tente colocar o prato de vidro voltado para baixo. O movimento do prato de vidro nunca deve estar limitado.
b. Tanto o prato de vidro como a estrutura de anel rotativo devem ser sempre utilizados durante a cozedura.
c. Todos os alimentos e recipientes devem ser colocados em cima do prato de vidro, para se proceder à cozedura.
d. Se o prato de vidro ou a estrutura de anel rotativo se partir ou rachar, contacte o centro de reparações autorizado mais próximo.

Instalação e ligação

1. Este aparelho destina-se exclusivamente a utilização doméstica.
2. Este microondas foi concebido apenas para ser encastrado. Não foi fabricado para ser utilizado numa bancada nem no interior de um armário.
3. Siga as instruções especiais de instalação.
4. O aparelho pode ser instalado num armário de parede com 60 cm de largura (Ver desenhos 1 e 2 no final do manual de instruções)
5. O aparelho está equipado com uma ficha que apenas deve ser ligada a uma tomada com ligação à terra, instalada correctamente.
6. A tensão de rede deve corresponder à tensão especificada na placa de características.
7. Apenas um electricista qualificado pode instalar a tomada e substituir o cabo de ligação. Se a ficha deixar de ser acessível após a instalação, deve haver um dispositivo seccionador omnipolar no momento da instalação, com uma distância de contacto de, pelo menos, 3 mm.
8. Não deve utilizar adaptadores, fichas múltiplas ou cabos de extensão. Em caso de sobrecarga, existe perigo de incêndio..

A superfície acessível pode ficar quente durante o funcionamento.

Instruções de funcionamento

1. Configuração do relógio

Quando o microondas se encontra ligado, a luz LED apresenta “0:00” e o aparelho emite um sinal sonoro.

1) Prima “Relógio/Temporizador de cozinha” uma vez para seleccionar a função de relógio; os dígitos das horas ficam intermitentes.

2) Rode o botão “ ” para ajustar as horas; a hora deve ser definida entre 0 e 23.

3) Prima “Relógio/Temporizador de cozinha”; os dígitos dos minutos ficam intermitentes.

4) Rode o botão “ ” para ajustar os dígitos dos minutos; os minutos devem ser definidos entre 0 e 59.

5) Prima “Relógio/Temporizador de cozinha” para terminar a configuração do relógio.

“:” fica intermitente e a hora ilumina-se.

Nota: 1) Se o relógio não estiver configurado, não funciona quando ligado.
2) Durante o processo de configuração do relógio, se premir STOP “Parar/Limpiar”, o microondas volta automaticamente ao estado anterior.

2. Cozinhar no microondas

Prima “Microondas./Grelhador/Combi.”, e o LED apresentará “P100”. Prima “Microondas./Grelhador/Combi.” quatro vezes ou rode o botão “ ” para seleccionar a potência que pretende; é apresentado “P100”, “P80” “P50”, “P30” ou “P10” de cada vez que premir o botão. Em seguida, prima OK “Iniciar/+30seg./Confirmar” para confirmar e rode o botão “ ” para definir o tempo de cozedura de 0:05 a 95:00. Prima novamente OK “Iniciar/+30seg./Confirmar” para começar a cozinhar.

Exemplo: Se pretende utilizar 80% da potência do microondas para cozinhar durante 20 minutos, siga os seguintes passos.

1) Prima uma vez “Microondas./Grelhador/Combi.” e o ecrã apresenta “P100”.

2) Prima novamente “Microondas./Grelhador/Combi.” ou rode o botão “ ” para definir a potência do microondas para 80%.

3) Prima OK “Iniciar/+30seg./Confirmar” para confirmar e o ecrã apresenta “P 80”.

4) Rode o botão “ ” para ajustar o tempo de cozedura até o microondas apresentar “20:00”.

5) Prima OK “Iniciar/+30seg./Confirmar” para começar a cozinhar.

Nota: a tabela de quantidades para o ajuste de tempo através do interruptor de código é a seguinte

0---1 min	:	5 segundos
1---5 min	:	10 segundos
5---10 min	:	30 segundos
10---30 min	:	1 minuto
30---95 min	:	5 minutos

“Microondas./Grelhador/Combi.” Instruções

Ordem	Ecrã	Potência do microondas	Potência do grelhador
1	P100	100%	
2	P80	80%	
3	P50	50%	
4	P30	30%	
5	P10	10%	
6	G	0%	100%
7	C-1	55%	45%
8	C-2	36%	64%

3. Grelhador ou Combi. Cozinhar

Prima “Microondas./Grelhador/Combi.” e o LED apresenta “P100”; prima “Microondas./Grelhador/Combi.” quatro vezes ou rode o botão “ ” para seleccionar a potência que pretende e será apresentado “G”,”C-1” ou “C-2” por cada vez que premir o botão. Em seguida, prima “Iniciar/+30seg./Confirmar” para confirmar e rode o botão “ ” para definir o tempo de cozedura de 0:05 a 95:00. Prima novamente “Iniciar/+30seg./Confirmar” para começar a cozinhar.

Exemplo: Se pretende utilizar 55% da potência do microondas e 45% da potência do grelhador (C-1) para cozinhar durante 10 minutos, siga os seguintes passos.

1) Prima “Microondas./Grelhador/Combi.” uma vez e o ecrã apresenta “P100”.

2) Prima “Microondas./Grelhador/Combi.” novamente ou rode o botão “ ” para seleccionar o modo de combinação 1.

3) Prima “Iniciar/+30seg./Confirmar” para confirmar e o ecrã apresenta “C-1”.

4) Rode o botão “ ” para ajustar o tempo de cozedura até o microondas apresentar “10:00”.

5) Prima “Iniciar/+30seg./Confirmar” para começar a cozinhar.

Nota: Após decorrido metade do tempo para grelhar, o microondas emite dois sinais sonoros, o que é normal. Para grelhar melhor os alimentos, deve virá-los e fechar a porta. Caso não seja efectuada qualquer operação, o microondas continua a cozinhar.

4. Inicio rápido

1) Em estado de espera, prima "Iniciar/+30seg./Confirmar" para começar a cozinhar com 100% de potência; cada vez que premir o botão aumentará o tempo de cozedura em 30 segundos até 95 minutos.

2) Enquanto o microondas está a cozinhar ou a descongelar, cada vez que premir "Iniciar/+30seg./Confirmar" aumenta o tempo de cozedura em 30 segundos.3) Em estado de espera, rode o botão " " para a esquerda para definir o tempo de cozedura com 100% de potência do microondas. Em seguida, prima "Iniciar/+30seg./Confirmar" para começar a cozinhar.

5. Descongelar por peso

1) Prima "Peso/Tempo de descongelação" uma vez e o microondas apresenta "dEF1".

2) Rode o botão " " para seleccionar o peso dos alimentos de 100 a 2000 g.

3) Prima "Iniciar/+30seg./Confirmar" para começar a descongelar.

6. Descongelar por tempo

1) Prima "Peso/Tempo de descongelação" duas vezes e o microondas apresenta "dEF2".

2) Rode o botão " " para seleccionar o tempo de descongelação. O tempo MÁXIMO é de 95 minutos.

3) Prima "Iniciar/+30seg./Confirmar" para começar a descongelar. A potência de descongelação é P30 e não pode ser alterada.

7. Temporizador de cozinha

(1) Prima "Relógio/Temporizador de cozinha" duas vezes e o LED apresenta 00:00.

(2) Rode o botão " " para introduzir o tempo correcto (o tempo máximo de cozedura é de 95 minutos).

(3) Prima "Iniciar/+30seg./Confirmar" para confirmar a definição.

(4) Quando o tempo de cozedura é atingido, o indicador do relógio desliga-se. O sinal sonoro é emitido 5 vezes. Se o relógio estiver configurado (sistema de 24 horas), o LED apresentará a hora actual.

Nota: O Temporizador de cozinha difere do sistema de 24 horas; funciona como um temporizador.

8. Menu automático

1) Rode o botão “ ” a la derecha para seleccionar el menú. Se mostrará de “A-1” a “A-8”, que significa recalentamiento automático, verduras, pescado, carne, pasta, patatas, pizza o sopa.

2) Prima OK “Iniciar/+30seg./Confirmar” para confirmar.

3) Rode o botão “ ” para seleccionar o peso predefinido na tabela de menu.

4) Prima OK “Iniciar/+30seg./Confirmar” para começar a cozinhar.

Exemplo: Se pretender utilizar o “Menu automático” para cozinhar peixe com 350 g.

1) Rode o botão “ ” para a direita até surgir “A-3”.

2) Prima OK “Iniciar/+30seg./Confirmar” para confirmar.

3) Rode o botão “ ” para seleccionar o peso do peixe até aparecer “350”.

4) Prima OK “Iniciar/+30seg./Confirmar” para começar a cozinhar.

Procedimento do menu automático:

Menu	Peso	Ecrã
A-1 Reaquecimento automático	200 g	2:00
	400 g	4:00
	600 g	6:00
A-2 Legumes	200 g	2:00
	300 g	3:00
	400 g	4:00
A-3 Peixe	250 g	2:50
	350 g	3:50
	450 g	4:50
A-4 Carne	250 g	2:50
	350 g	3:50
	450 g	4:50
A-5 Massa	50 g (com 450 ml de água)	0:50
	100 g (com 800ml de água)	1:00
A-6 Batatas	200 g	2:00
	400 g	4:00
	600 g	6:00
A-7 Piza	200 g	2:00
	400 g	4:00
A-8 Sopa	200 ml	2:00
	400 ml	4:00

9. Cozedura multi-secções

Podem ser programadas, no máximo, 2 secções de cozedura. Em cozedura multi-secções, se uma secção for a descongelação, esta deve ser colocada na primeira secção.

Exemplo: Se pretender descongelar alimentos durante 5 minutos e, em seguida, cozinhar a 80% de potência do microondas durante 7 minutos, proceda do seguinte modo:

1) Prima "Peso/Tempo de descongelação" duas vezes e o microondas apresenta "dEF2".

2) Rode o botão " " para seleccionar o tempo de descongelação até aparecer "5:00" no ecrã.

3) Prima "Microondas./Grelhador/Combi." uma vez e o ecrã apresenta "P100".

4) Prima "Microondas./Grelhador/Combi." novamente ou rode o botão " " para escolher 80% da potência do microondas.

5) Prima "Iniciar/+30seg./Confirmar" para confirmar e o ecrã apresenta "P 80".

6) Rode o botão " " para regular o tempo de cozedura até o microondas apresentar "7:00" no ecrã.

7) Prima "Iniciar/+30seg./Confirmar" para começar a cozinhar e é emitido um sinal sonoro para a primeira secção, começando a contagem decrescente do tempo de descongelação. É emitido outro sinal sonoro quando começa a segunda secção. Quando o tempo de cozedura termina, o microondas emite cinco sinais sonoros.

10. Função de consulta

(1) Na função de microondas, grelhador e combinado, prima "Microondas./Grelhador/Combi.", e a potência actual é apresentada durante 3 segundos. Após 3 segundos, o microondas regressa ao estado anterior;

(2) Durante a cozedura, prima "Relógio/Temporizador de cozinha" para consultar o tempo e este é apresentado durante 3 segundos.

11. Função de bloqueio para as crianças

Bloquear: Em estado de espera, prima "Parar/Limpar" durante 3 segundos, é emitido um sinal sonoro prolongado a confirmar o estado de bloqueio para crianças e é apresentada a hora actual, caso tenha sido definida; caso contrário, será apresentado "[- -]" no ecrã LED.

Desactivar o bloqueio: No estado de bloqueio, prima "Parar/Limpar" durante 3 segundos; é emitido um sinal sonoro prolongado, confirmando que o bloqueio foi desactivado.

Resolução de problemas

Normal	
O microondas interfere com a recepção da televisão	O rádio e a televisão podem sofrer interferências quando o microondas estiver a funcionar. É semelhante à interferência de pequenos electrodomésticos, como a trituradora, o aspirador ou a ventoinha eléctrica. Esta é uma situação normal.
A luz do microondas é reduzida	Ao aquecer com pouca potência, a luz do microondas pode ser reduzida. Esta é uma situação normal.
O vapor acumula-se na porta e sai ar quente das saídas de ar	Ao aquecer, os alimentos podem libertar vapor. Grande parte sai pelas saídas de ar. No entanto, algum vapor pode acumular-se em locais mais frescos, como a porta do microondas. Esta é uma situação normal.
O microondas foi ligado acidentalmente sem alimentos no interior.	Não utilize nunca o aparelho sem alimentos no interior. Esta é uma situação muito perigosa.

Problema	Causa possível	Solução
No se puede iniciar el horno	(1) A ficha não está bem ligada na tomada	Retire a ficha da tomada. Volte a ligar passados 10 segundos.
	(2) O fusível está fundido ou o disjuntor foi accionado.	Substitua o fusível ou reinicie o disjuntor (reparação efectuada por profissionais da nossa empresa).
	(3) Problema com a tomada.	Teste a tomada com outros aparelhos eléctricos.
El horno no calienta.	(4) A porta não está bem fechada.	Feche bem a porta.
El plato de vidrio giratorio hace ruido cuando funciona el horno microondas.	(5) Existe sujidade no sistema rotativo e na parte inferior.	Consulte a “Manutenção do microondas” para limpar as peças sujas.

De acordo com a directiva da Eliminação de Equipamento Eléctrico e Electrónico (WEEE), estes aparelhos devem ser separados do lixo comum e tratados. Se precisar de eliminar este produto, NÃO o coloque no lixo doméstico comum. Envie o produto para um ponto de recolha, quando disponível.

Instruções de instalação

Leia atentamente o manual antes de efectuar a instalação

Tome nota

Ligação eléctrica

O microondas está equipado com uma ficha que apenas deve ser ligada a uma tomada com uma ligação à terra instalada correctamente. Apenas um electricista qualificado pode instalar a tomada e substituir o cabo de ligação, de acordo com os regulamentos adequados. Se a ficha deixar de ser acessível após a instalação, deve existir um dispositivo seccionador omnipolar aquando da instalação, com uma distância de contacto de, pelo menos, 3 mm.

O armário não deve ter um painel posterior, tapando o aparelho.

Altura mínima de instalação: 85 cm.

Não tape orifícios de ventilação nem de sucção.

Nota:

Não prenda nem dobre o cabo de alimentação.

GB

Read these instructions carefully before using your microwave oven, and keep it carefully.

If you follow the instructions, your oven will provide you with many years of good service.

SAVE THESE INSTRUCTIONS CAREFULLY

PRECAUTIONS TO AVOID POSSIBLE EXPOSURE TO EXCESSIVE MICROWAVE ENERGY

(a) Do not attempt to operate this oven with the door open since this can result in harmful exposure to microwave energy. It is important not to break or tamper with the safety interlocks.

(b) Do not place any object between the oven front face and the door or allow soil or cleaner residue to accumulate on sealing surfaces.

(c) WARNING: If the door or door seals are damaged, the oven must not be operated until it has been repaired by a competent person.

ADDENDUM

If the apparatus is not maintained in a good state of cleanliness, its surface could be degraded and affect the lifespan of the apparatus and lead to a dangerous situation.

Specifications

Model:	MC 20 D ENC
Rated Voltage:	230V~50Hz
Rated Input Power(Microwave):	1250W
Rated Output Power(Microwave):	800W
Rated Input Power(Grill):	1000W
Oven Capacity:	20L
Turntable Diameter:	Ø 245mm
External Dimensions:	461x359x280mm
Net Weight:	Approx. 13,4 kg

IMPORTANT SAFETY INSTRUCTIONS

WARNING

To reduce the risk of fire, electric shock, injury to persons or exposure to excessive microwave oven energy when using your appliance, follow basic precautions, including the following:

1. **Warning:** Liquids and other foods must not be heated in sealed containers since they are liable to explode.
2. **Warning:** It is hazardous for anyone other than a competent person to remove a cover which gives protection against exposure to microwave energy.
3. **Warning:** Only allow children to use the oven without supervision when adequate instructions have been given so that the child is able to use the oven in a safe way and understand the hazards of improper use.
4. **Warning:** When the appliance is operated in the combination mode, children should only use the oven under adult supervision due to the temperatures generated. (only for grill series)
5. Only use utensils suitable for use in microwave ovens.
6. The oven should be cleaned regularly and any food deposits should be removed.
7. Read and follow the specific:"PRECAUTIONS TO AVOID POSSIBLE EXPOSURE TO EXCESSIVE MICROWAVE ENERGY".
8. When heating food in plastic or paper containers, keep an eye on the oven due to the possibility of ignition.
9. If smoke is observed, switch off or unplug the appliance and keep the door closed in order to stifle any flames.
10. Do not overcook food.
11. Do not use the oven cavity for storage purposes. Do not store items, such as bread, cookies, etc. inside the oven.
12. Remove wire twist-ties and metal handles from paper or plastic containers/ bags before placing them in the oven.
13. Install or locate this oven only in accordance with the installation instructions provided.
14. Eggs in the shell and whole hard-boiled eggs should not be heated in microwave ovens since they may explode, even after microwave heating has ended.
15. Use this appliance only for its intended uses as described in manual. Do not use corrosive chemicals or vapors in this appliance. This oven is especially designed to heat. It is not designed for industrial or laboratory use.
16. If the supply cord is damaged, it must be replaced by the manufacturer, its service agent or similarly qualified persons in order to avoid a hazard.
17. Do not store or use this appliance outdoors.
18. Do not use this oven near water, in a wet basement or near a swimming pool.
19. The temperature of accessible surfaces may be high when the appliance is operating. Keep cord away from heated surface, and do not cover any events on the oven.
20. Do not let cord hang over edge of table or counter.
21. Failure to maintain the oven in a clean condition could lead to deterioration of the surface that could adversely affect the life of the appliance and possibly result in a hazardous situation.
22. The contents of feeding bottles and baby food jars shall be stirred or shaken and the temperature checked before consumption, in order to avoid burns.
23. Microwave heating of beverages can result in delayed eruptive boiling, therefore take care when handling the container.
24. The appliance is not intended for use by persons (including children) with reduced physical , sensory or mental capabilities, or lack of experience and knowledge, unless they have been given supervision or instruction concerning use of the appliance by a person responsible for their safety.
25. Children should be supervised to ensure that they do not play with the appliance.
26. The appliances are not intended to be operated by means of an external timer orseparate remote-control system.

27. The door or the outer surface may get hot when the appliance is operating.
28. Steam cleaner is not to be used.
29. During use the appliance becomes hot. Care should be taken to avoid touching heating elements inside the oven.
30. Accessible parts may become hot during use. Young children should be kept away.
31. Do not use harsh abrasive cleaners or sharp metal scrapers to clean the oven door glass since they can scratch the surface, which may result in shattering.

To Reduce the Risk of Injury to Persons
Grounding Installation

DANGER

Electric Shock Hazard Touching some of the internal components can cause serious personal injury or death. Do not disassemble this appliance.

WARNING

Electric Shock Hazard Improper use of the grounding can result in electric shock. Do not plug into an outlet until appliance is properly installed and grounded.

CLEANING

Be sure to unplug the appliance from the power supply.

1. Clean the inside of the oven after using with a slightly damp cloth.
2. Clean the accessories in the usual way in soapy water.
3. The door frame and seal and neighbouring parts must be cleaned carefully with a damp cloth when they are dirty.

Two-round-pin plug

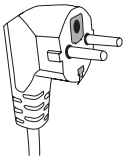

This appliance must be grounded. In the event of an electrical short circuit, grounding reduces the risk of electric shock by providing an escape wire for the electric current. This appliance is equipped with a cord having a grounding wire with a grounding plug. The plug must be plugged into an outlet that is properly installed and grounded.

Consult a qualified electrician or serviceman if the grounding instructions are not completely understood or if doubt exists as to whether the appliance is properly grounded. If it is necessary to use an extension cord , use only a 3-wire extension cord.

1. A short power-supply cord is provided to reduce the risks resulting from becoming entangled in or tripping over a longer cord.
2. If a long cord set or extension cord is used:
   1) The marked electrical rating of the cord set or extension cord should be at least as great as the electrical rating of the appliance.
   2) The extension cord must be a grounding-type 3-wire cord.
   3) The long cord should be arranged so that it will not drape over the counter top or tabletop where it can be pulled on by children or tripped over unintentionally.

UTENSILS

CAUTION

Personal Injury Hazard

It is hazardous for anyone other than a compentent person to carry out any service or repair operation that involves the remova of a cover which gives protection against exposure to microwave energy.

See the instructions on “Materials you can use in microwave oven or to be avoided in microwave oven.” There may be certain non-metallic utensils that are not safe to use for microwaving. If in doubt, you can test the utensil in question following the procedure below.

Utensil Test:

1. Fill a microwave-safe container with 1 cup of cold water (250ml) along with the utensil in question.
2. Cook on maximum power for 1 minute.
3. Carefully feel the utensil. If the empty utensil is warm, do not use it for microwave cooking.
4. **Do not exceed 1 minute cooking time.**

Materials you can use in microwave oven

Utensils	Remarks
Aluminum foil	Shielding only. Small smooth pieces can be used to cover thin parts of meat or poultry to prevent overcooking. Arcing can occur if foil is too close to oven walls. The foil should be at least 1 inch (2.5cm) away from oven walls.
Browning dish	Follow manufacturer's instructions. The bottom of browning dish must be at least 3/16 inch (5mm) above the turntable. Incorrect usage may cause the turntable to break.
Dinnerware	Microwave-safe only. Follow manufacturer's instructions. Do not use cracked or chipped dishes.
Glass jars	Always remove lid. Use only to heat food until just warm. Most glass jars are not heat resistant and may break.
Glassware	Heat-resistant oven glassware only. Make sure there is no metallic trim. Do not use cracked or chipped dishes.
Oven cooking bags	Follow manufacturer's instructions. Do not close with metal tie. Make slits to allow steam to escape.
Paper plates and cups	Use for short-term cooking/warming only. Do not leave oven unattended while cooking.
Paper towels	Use to cover food for reheating and absorbing fat. Use with supervision for a short-term cooking only.
Parchment paper	Use as a cover to prevent splattering or a wrap for steaming.
Plastic	Microwave-safe only. Follow the manufacturer's instructions. Should be labeled "Microwave Safe". Some plastic containers soften, as the food inside gets hot. "Boiling bags" and tightly closed plastic bags should be slit, pierced or vented as directed by package.
Plastic wrap	Microwave-safe only. Use to cover food during cooking to retain moisture. Do not allow plastic wrap to touch food.
Thermometers	Microwave-safe only (meat and candy thermometers).
Wax paper	Use as a cover to prevent splattering and retain moisture.

Materials to be avoided in microwave oven

Utensils	Remarks
Aluminum tray	May cause arcing. Transfer food into microwave-safe dish.
Food carton with metal handle	May cause arcing. Transfer food into microwave-safe dish.
Metal or metal-trimmed utensils	Metal shields the food from microwave energy. Metal trim may cause arcing.
Metal twist ties	May cause arcing and could cause a fire in the oven.
Paper bags	May cause a fire in the oven.
Plastic foam	Plastic foam may melt or contaminate the liquid inside when exposed to high temperature.
Wood	Wood will dry out when used in the microwave oven and may split or crack.

SETTING UP YOUR OVEN

Names of Oven Parts and Accessories

Remove the oven and all materials from the carton and oven cavity.
Your oven comes with the following accessories:

Glass tray	1
Turntable ring assembly	1
Instruction Manual	1

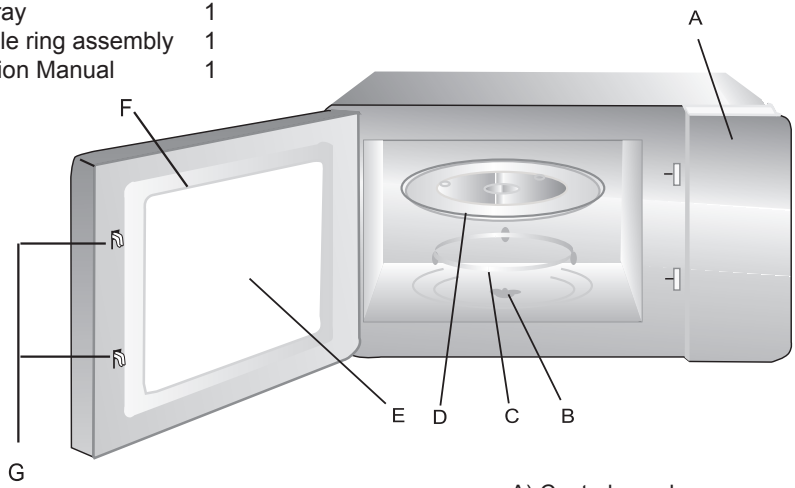

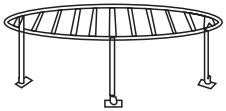

Grill Rack (Only for Grill series)

A) Control panel
B) Turntable shaft
C) Turntable ring assembly
D) Glass tray
E) Observation window
F) Door assembly
G) Safety interlock system

Turntable Installation

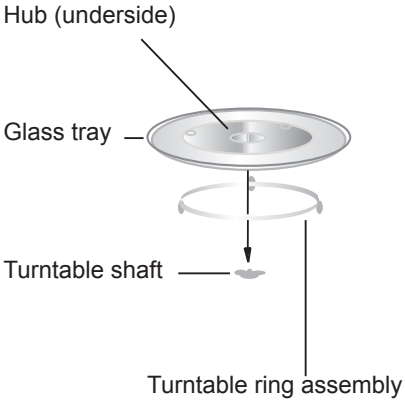

a. Never place the glass tray upside down. The glass tray should never be restricted.
b. Both glass tray and turntable ring assembly must always be used during cooking.
c. All food and containers of food are always placed on the glass tray for cooking.
d. If glass tray or turntable ring assembly cracks or breaks, contact your nearest authorized service center.

Installation and connection

1. This appliance is only intended for domestic use.
2. This oven is intended for built-in use only.It is not intended for counter-top use or for use inside a cupboard.
3. Please observe the special installation instructions.
4. The appliance can be installed in a 60cm wide wall-mounted cupboard (See drawings 1 and 2 at the end of the manual)
5. The appliance is fitted with a plug and must only be connected to a properly installed earthed socket.
6. The mains voltage must correspond to the voltage specified on the rating plate.
7. The socket must be installed and connecting cable must only be replaced by a qualified electrician.If the plug is no longer to accessible following installations all-pole disconnecting device must be present on the installation side with a contact gap of at lease 3mm.
8. Adapters,multi-way strips and extension leads must not be used. Overloading can result in a risk of fire.

The accessible surface may be hot during operation.

Operation Instructions

1. Clock Setting

When the microwave oven is electrified, the LED will display “0:00”, buzzer will ring once.

1) Press “Clock/Kitchen Timer” once to select clock function, the hour figures will flash.

2) Turn “ ” to adjust the hour figures, the input time should be within 0--23.

3) Press “Clock/ Kitchen Timer”, the minute figures will flash.

4) Turn “ ” to adjust the minute figures, the input time should be within 0--59.

5) Press “Clock/Kitchen Timer” to finish clock setting. “:” will flash, and the time will light.

Note: 1) If the clock is not set, it would not function when powered.
2) During the process of clock setting, if you press STOP “Stop/Clear”, the oven will go back to the previous status automatically.

2. Microwave Cooking

Press “Microwave./Grill/Combi” the LED will display “P100”.Press “Microwave./Grill/Combi” for times or turn “ ” to choose the power you want, and “P100”, “P80” “P50”, “P30” or “P10” will display for each added press. Then press OK “Start/+30Sec./Confirm” to confirm, and turn “ ” to set cooking time from 0:05 to 95:00. Press OK “Start/+30Sec./Confirm” again to start cooking.

Example: If you want to use 80% microwave power to cook for 20 minutes, you can operate the oven as the following steps.

1) Press “Microwave./Grill/Combi” once, the screen display “P100”.

2) Press “Microwave./Grill/Combi” once again or turn “ ” to choose 80% microwave power.

3) Press OK “Start/+30Sec./Confirm” to confirm, and the screen displays “P 80”.

4) Turn “ ” to adjust the cooking time until the oven displays “20:00”.

5) Press OK “Start/+30Sec./Confirm” to start cooking .

Note: the step quantities for the adjustment time of the coding switch are as follow:

0---1 min	:	5 seconds
1---5 min	:	10 seconds
5---10 min	:	30 seconds
10---30 min	:	1 minute
30---95 min	:	5 minutes

“Micro/Grill/Combi.” Pad instructions

Order	Display	Microwave Power	Grill Power
1	P100	100%	
2	P80	80%	
3	P50	50%	
4	P30	30%	
5	P10	10%	
6	G	0%	100%
7	C-1	55%	45%
8	C-2	36%	64%

3. Grill or Combi. Cooking

Press “Microwave./Grill/Combi” the LED will display”P100”,and press “Microwave./Grill/Combi” for times or turn the “ ” to choose the power you want, and “G”,”C-1” or “C-2” will display for each added press. Then press “Start/+30Sec./Confirm” to confirm, and turn “ ” to set cooking time from 0:05 to 95:00.

Press “Start/+30Sec./Confirm” again to start cooking.

Example: If you want to use 55% microwave power and 45% grill power(C-I) to cook for 10 minutes, you can operate the oven as the following steps.

1) Press “Microwave./Grill/Combi” once, the screen display “P100”.

2) Press “Microwave./Grill/Combi” once again or turn “ ” to choose combi. 1 mode.

3) Press “Start/+30Sec./Confirm” to confirm, and the screen displays “C-1”.

4) Turn “ ” to adjust the cooking time until the oven displays “10:00”.

5) Press “Start/+30Sec./Confirm” to start cooking .

Note: If half the grill time passes, the oven sounds twice, and this is normal.
In order to have a better effect of grilling food, you should turn the food over, close the door, and then if no operation the oven will continue cooking.

4. Quick Start

1) In waiting state, Press "Start/+30Sec./Confirm" to start cooking with 100% power, each added press will increase 30 seconds cooking time up to 95 minutes.
2) In microwave cooking or time defrost state, each press of "Start/+30Sec./Confirm" can increase 30 seconds of cooking time.
3) In waiting state, turn " " left to set cooking time with 100% microwave power, then press "Start/+30Sec./Confirm" to start cooking.

5. Defrost By Weight

1) Press "Weight/Time Defrost" once, and the oven will display "dEF1".

2) Turn " " to select the weight of food from 100 to 2000 g.

3) Press "Start/+30Sec./Confirm" to start defrosting.

6. Defrost By Time

1) Press "Weight/Time Defrost" twice, and the oven will display "dEF2".

2) Turn " " to select the defrost time. The MAX time is 95 minutes.

3) Press "Start/+30Sec./Confirm" to start defrostinq.The defrost power is P30 , and it will not be changed.

7. Kitchen Timer

(1) Press "Clock/Kitchen Timer" twice, LED will display 00:00.

(2) Turn " " to enter the correct timer.(The maximum cooking time is 95 minutes.)

(3) Press "Start/+30Sec./Confirm" to confirm setting.

(4) When the kitchen time is reached, clock indicator will go out. The buzzer will ring 5 times. If the clock be set(24-hour system), LED will display the current time.

Note: The kitchen Time is differ from 24-hour system,Kitchen Timer is a timer.

8. Auto Menu

1) Turn “ ” right to choose the menu, and “A-1” to “A-8” will display, which means auto reheat, vegetable, fish,meat, pasta, potato, pizza and soup.

2) Press OK “Start/+30Sec./Confirm” to confirm.

3) Turn “ ” to choose the default weight as the menu chart.

4) Press OK “Start/+30Sec./Confirm” to start cooking.

Example: If you want to use “Auto Menu” to cook fish for 350g.

1) Turn “ ” clockwise till “A-3” display.

2) Press OK “Start/+30Sec./Confirm” to confirm.

3) Turn “ ” to select the weight of fish till “350” display.

4) Press OK “Start/+30Sec./Confirm” to start cooking.

The automatic menu procedure:

Menu	Weight	Display
A-1 Auto Reheat	200 g	2:00
	400 g	4:00
	600 g	6:00
A-2 Vegetable	200 g	2:00
	300 g	3:00
	400 g	4:00
A-3 Fish	250 g	2:50
	350 g	3:50
	450 g	4:50
A-4 Meat	250 g	2:50
	350 g	3:50
	450 g	4:50
A-5 Pasta	50 g (with water 450ml)	8:50
	100 g(with water 800ml)	1:00
A-6 Potato	200 g	2:00
	400 g	4:00
	600 g	6:00
A-7 Pizza	200 g	2:00
	400 g	4:00
A-8 Soup	200 ml	2:00
	400 ml	4:00

9. Multi-section cooking

At most 2 sections can be set for cooking. In multi-section cooking, if one section is defrosting, then defrosting shall be placed in the first section.

Example: If you want to defrost food for 5 minutes and then cook with 80% microwave power for 7 minutes, operate it as the following:

1) Press “Weight/Time Defrost” twice, and the oven will display “dEF2”.

2) Turn “ ” to select the defrost time till “5:00” display.

3) Press “Microwave./Grill/Combi” once, the screen display “P100”.

4) Press “Microwave./Grill/Combi” once again or turn “ ” to choose 80% microwave power.

5) Press “Start/+30Sec./Confirm” to confirm, and the screen displays “P 80”.

6) Turn “ ” to adjust the cooking time till the oven displays “7:00”.

7) Press “Start/+30Sec./Confirm” to start cooking, and buzzer will sound once for the first section, defrosting time counts down; buzzer will sound once again entering the second cooking. when cooking finish, buzzer sounds five times.

10. Inquiring Function

(1) In states of microwave.grill and combination cooking, press “Microwave./Grill/Combi”, the current power will be displayed for 3 seconds. After 3 seconds, the oven will turn back to the former state;

(2) In cooking state, press “Clock/Kitchen Timer” to inquire the time and the time will display for 3 seconds.

11. Lock-out Function for Children

Lock: In waiting state, press “Stop/Clear” for 3 seconds, there will be a long beep denoting entering the children-lock state and the current time will diplay if the time has been set, otherwise, the LED will display “ ”.

Lock quitting: In locked state, press “Stop/Clear” for 3 seconds, there will be a long “beep” denoting that the lock is released.

Trouble shooting

Normal	
Microwave oven interfering TV reception	Radio and TV reception may be interfered when microwave oven operating. It is similar to the interference of small electrical appliances, like mixer, vacuum cleaner, and electric fan. It is normal.
Dim oven light	In low power microwave cooking, oven light may become dim. It is normal.
Steam accumulating on door, hot air out of vents	In cooking, steam may come out of food. Most will get out from vents. But some may accumulate on cool place like oven door. It is normal.
Oven started accidentally with no food in.	It is forbidden to run the unit without any food inside. It is very dangerous.

Trouble	Possible Cause	Remedy
Oven can not be started.	(1) Power cord not plugged in tightly.	Unplug. Then plug again after 10 seconds.
	(2) Fuse blowing or circuit breaker works.	Replace fuse or reset circuit breaker (repaired by professional personnel of our company)
	(3) Trouble with outlet.	Test outlet with other electrical appliances.
Oven does not heat.	(4) Door not closed well.	Close door well.
Glass turntable makes noise when microwave oven operates	(5) Dirty roller rest and oven bottom.	Refer to “Maintenance of Microwave” to clean dirty parts.

According to Waste of Electrical and Electronic Equipment (WEEE) directive, WEEE should be separately collected and treated. If at any time in future you need to dispose of this product please do NOT dispose of this product with household waste. Please send this product to WEEE collecting points where available.

Installation Instructions

Please Read the Manual Carefully Before Installation

Please note

Electricalconnection

The oven is fitted with a plug and must only be connected to a properly installed earthed socket. The socket must only be installed and the connecting cable must only be replaced by a qualified electrician, and in accordance with the appropriate regulations. If the plug is no longer accessible following installation, an all-pole isolating switch must be present on the installation side with a contact gap of at least 3 mm.

The fitted cabinet must not have a back wall behind the appliance.

Minimum installation height: 85 cm.

Do not cover ventilation slots and suction holes.

Note:

Do not trap or bend the power cable.

FR

Lisez attentivement ces instructions avant d'utiliser votre four à micro-ondes, et conservez-les en lieu sûr.

Si vous suivez ces instructions, votre four fonctionnera pendant de nombreuses années.

CONSERVEZ CES INSTRUCTIONS EN LIEU SÛR

PRÉCAUTIONS AFIN D'ÉVITER UNE ÉVENTUELLE EXPOSITION EXCESSIVE À L'ÉNERGIE DU FOUR À MICRO-ONDES

(a) N'essayez pas d'utiliser ce four avec la porte ouverte puisque cela pourrait entraîner une exposition nocive à l'énergie du micro-ondes. Il est important de ne pas rompre ou forcer les fermetures de sécurité.

(b) Ne placez aucun objet entre la partie frontale et la porte, ni ne laissez des impuretés ou des résidus de produits d'entretien s'accumuler sur les surfaces d'étanchéité.

(c) AVERTISSEMENT : Si la porte ou les fermetures de la porte sont endommagées, le four ne doit pas être mis en marche jusqu'à ce qu'il soit réparé par une personne compétente.

ADDENDA

Si l'appareil n'est pas maintenu dans un état correct de propreté, sa surface pourrait se dégrader, ce qui affecterait sa durée de vie utile et provoquer une situation dangereuse.

Spécifications

Modèle :	MC 20 D ENC
Tension nominale :	230 V~50 Hz
Puissance d'entrée nominale (four à micro-ondes) :	1 250 W
Puissance de sortie nominale (four à micro-ondes) :	800 W
Puissance d'entrée nominale (Grill) :	1000 W
Capacité du four :	20 L
Diamètre du plateau tournant :	Ø 245 mm
Dimensions extérieures :	461x359x280 mm
Poids net :	Env. 13,4 kg

INSTRUCTIONS IMPORTANTES DE SÉCURITÉ

AVERTISSEMENT

Afin de réduire le risque d'incendie, de décharge électrique, de dommage aux personnes ou l'exposition excessive à l'énergie du four à micro-ondes lors de l'utilisation de ce dernier, veuillez suivre les précautions de base qui comprennent les éléments suivants :

1. **Avertissement :** Les liquides ou autres aliments ne doivent pas être chauffés dans des récipients fermés, car ils pourraient exploser.
2. **Avertissement :** Il est dangereux pour toute personne autre qu'une personne compétente de retirer un couvercle protégeant contre l'exposition à l'énergie du micro-ondes.
3. **Avertissement :** Ne permettez aux enfants d'utiliser le four sans surveillance que lorsqu'il leur aura été donné des instructions appropriées, de manière à ce qu'ils puissent utiliser le four en toute sécurité et soient conscients des dangers que pourrait entraîner une mauvaise utilisation.
4. **Avertissement :** Lorsque l'appareil fonctionne en mode combiné, les enfants ne doivent utiliser le four que sous la surveillance d'un adulte du fait des températures générées. (uniquement pour les produits avec grill)
5. N'utilisez que des ustensiles adaptés aux fours à micro-ondes.
6. Le four et tout reste de nourriture doivent être nettoyés régulièrement.
7. Lisez et suivez les « PRÉCAUTIONS POUR ÉVITER UNE ÉVENTUELLE EXPOSITION EXCESSIVE À L'ÉNERGIE DU MICRO-ONDES »
8. Lorsque vous chauffez de la nourriture dans des récipients en plastique ou en papier, surveillez le four en raison du risque d'incendie.
9. S'il y a de la fumée, éteignez puis débranchez l'appareil, et maintenez la porte fermée afin d'étouffer d'éventuelles flammes.
10. Ne surchauffez pas les aliments.
11. N'utilisez pas l'intérieur du four comme espace de stockage. Ne stockez pas d'aliments comme du pain, des cookies, etc. à l'intérieur du four.
12. Retirez les languettes en fil métallique et les poignées en métal de récipients / sacs en papier ou en plastique avant de les mettre dans le four.
13. Installez ou placez ce four en conformité avec les instructions d'installation fournies.
14. Les œufs dans leur coquille et les œufs durs ne doivent pas être chauffés dans le four à micro-ondes , car ils pourraient exploser, même après que le four à micro-ondes a fini de chauffer.
15. Utilisez cet appareil uniquement pour les utilisations décrites dans le présent manuel. N'utilisez pas de produits chimiques corrosifs ou des vapeurs. Ce four est spécialement conçu pour chauffer. Il n'est pas conçu pour une utilisation industrielle ou en laboratoire.
16. Afin d'éviter tout risque, si le câble d'alimentation est endommagé, il devra être remplacé par le fabricant, un agent de service ou du personnel qualifié équivalent.
17. Ne stockez ni n'utilisez cet appareil en extérieur.
18. N'utilisez pas ce four à proximité de l'eau, dans un endroit humide ou près d'une piscine.
19. La température des surfaces accessibles peut augmenter lorsque l'appareil est en marche. Maintenez le câble loin d'une surface chauffée, et ne recouvrez aucun élément que vous mettez dans le four.
20. Ne laissez pas le câble pendre sur le bord de la table ou du plan de travail.
21. Si le four n'est pas propre, sa surface risque de se détériorer, ce qui peut avoir des effets néfastes sur la durée de vie de l'appareil et provoquer une situation dangereuse.
22. Le contenu des biberons et des petits-pots doit être mélangé ou agité et la température doit être vérifiée avant leur consommation, afin d'éviter toute brûlure.
23. Le chauffage de boissons au four à micro-ondes peut entraîner une ébullition à retardement. Par conséquent, faites attention lorsque vous manipulez le récipient.
24. L'appareil n'est pas conçu pour être utilisé par des personnes (enfants compris) atteintes d'un handicap physique, sensoriel ou mental, ou ayant un manque d'expérience et de connaissances, à moins que la personne responsable de leur sécurité ne les surveille ou ne leur montre comment utiliser l'appareil.
25. Ne laissez pas les enfants jouer avec l'appareil.

26. Cet appareil n'est pas conçu pour fonctionner au moyen d'une minuterie externe ou d'un système de contrôle à distance indépendant.
27. Il est possible que la porte ou la surface extérieure chauffent lorsque l'appareil est en marche.
28. N'employez pas de nettoyeur vapeur.
29. L'appareil chauffe lors de son utilisation. Veillez à ne pas toucher les éléments chauffants se trouvant à l'intérieur du four.
30. Les parties accessibles de l'appareil peuvent chauffer lors de son utilisation. Évitez que les enfants ne s'approchent de l'appareil.
31. N'utilisez pas de produits nettoyants abrasifs ou des grattoirs en métal pour nettoyer le verre de la porte du four, car ils peuvent en rayer la surface, ce qui pourrait provoquer sa rupture.

Diminuer le risque de blessure aux personnes avec la mise à la terre

DANGER

Risque de décharge électrique Toucher certains des composants internes peut entraîner des blessures graves ou mortelles. Ne démontez pas cet appareil.

AVERTISSEMENT

Risque de décharge électrique
L'utilisation inappropriée de la prise à la terre peut provoquer une décharge électrique. Ne branchez pas l'appareil à une prise avant qu'il ne soit correctement installé et mis à la terre.

NETTOYAGE

Assurez-vous de débrancher l'appareil du courant.

1. Nettoyez l'intérieur du four après l'avoir utilisé à l'aide d'un chiffon légèrement humide.
2. Nettoyez les accessoires de la manière habituelle avec de l'eau et du savon.
3. Le cadre et la fermeture de la porte, ainsi que les parties contiguës, doivent être soigneusement nettoyés à l'aide d'un chiffon, lorsqu'ils sont sales.

Prise avec deux fiches rondes

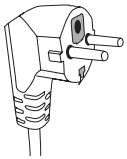

Cet appareil doit être mis à la terre. En cas de court-circuit, la mise à la terre réduit le risque de décharge électrique puisqu'elle fournit au courant électrique un fil d'évacuation. Cet appareil est équipé d'un câble de mise à la terre doté d'une fiche de terre. Cette prise de courant doit être branchée à une sortie qui doit être correctement installée et mise à la terre.

Consultez un électricien qualifié ou un technicien de service si vous n'avez pas complètement compris les instructions ou si vous n'êtes pas sûr que l'appareil est correctement mis à la terre. S'il s'avérait nécessaire d'utiliser une rallonge, utilisez uniquement une rallonge à 3 fils.

1. Un câble d'alimentation court est fourni, afin de réduire les risques de se prendre les pieds ou de trébucher sur un câble plus long.
2. Si un ensemble de câbles longs ou une rallonge est utilisé :
   1) La capacité électrique nominale indiquée sur l'ensemble de câbles ou la rallonge doit être au moins égale à celle de l'appareil.
   2) La rallonge doit être un câble 3 fils avec prise de terre.
   3) Le câble long doit être placé de manière à ce qu'il ne tombe pas sur le plan de travail ou la table, de façon à ce qu'un enfant ne puisse pas tirer dessus ou trébucher dessus accidentellement

USTENSILES

AVERTISSEMENT

Risque de blessures

Il est dangereux pour toute personne autre qu'une personne compétente d'effectuer tout type de maintenance ou de réparation qui implique le retrait d'un cache protégeant contre l'exposition à l'énergie du four à micro-ondes.

Lire les instructions relatives au « Matériaux adaptés au four à micro-ondes ou à éviter. » Il y a certains ustensiles non métalliques dont l'utilisation dans un four à micro-ondes n'est pas sûre. En cas de doute, vous pouvez faire un test avec l'ustensile en question en suivant la procédure décrite ci-dessous.

Test d'ustensile :

1. Remplissez un récipient adapté au four à micro-ondes avec l'équivalent de 1 verre d'eau froide (250 ml) avec l'ustensile en question.
2. Chauffez pendant 1 minute à la puissance maximale.
3. Touchez avec précaution l'ustensile. Si l'ustensile vide est chaud, ne l'utilisez pas pour cuisiner avec le four à micro-ondes.
4. **Ne dépassez pas 1 minute de cuisson.**

Matériaux que vous pouvez utiliser dans le four à micro-ondes

Ustensiles	Remarques
Papier aluminium	Uniquement pour protéger. Vous pouvez utiliser des morceaux petits et lisses afin de couvrir des morceaux de viande rouge ou de volaille, et éviter ainsi qu'ils ne soient trop cuits. Si le papier est trop près des parois du four, il est possible que des étincelles jaillissent. Le papier doit être placé au moins à 2,5 cm des parois du four.
Plat à rôtir	Suivez les instructions du fabricant. Le fond du plat à rôtir doit être situé au moins 5 mm au-dessus du plateau tournant. Une mauvaise utilisation pourrait provoquer la rupture du plateau tournant.
Vaisselle	Uniquement pour four à micro-ondes. Suivez les instructions du fabricant. N'utilisez pas de plats fendus ou ébréchés.
Pots en verre	Retirez toujours le couvercle. Ne les utilisez que pour chauffer les aliments jusqu'à ce qu'ils soient tièdes. La plupart des pots en verre ne résistent pas à la chaleur et peuvent se briser.
Verre	N'utilisez que du verre pour four à micro-ondes résistant à la chaleur. Vérifiez qu'il ne comporte aucun ornement métallique. N'utilisez pas de plats fendus ou ébréchés.
Sacs pour cuisiner dans le four	Suivez les instructions du fabricant. Ne les fermez pas avec une attache en métal. Faites quelques trous afin de laisser la vapeur s'échapper.
Assiettes et verres en carton	Ne les utilisez que pour un temps de cuisson court / réchauffer. Surveillez constamment le four pendant la cuisson.
Serviettes en papier	Utilisez-les pour couvrir les aliments afin de réchauffer et absorber la graisse. Ne les utilisez que pour un temps de cuisson court.
Papier sulfurisé	Utilisez-le comme protection afin d'éviter les éclaboussures ou pour envelopper les aliments cuits à la vapeur.
Plastique	Uniquement pour four à micro-ondes. Suivez les instructions du fabricant. Il doit porter l'étiquette « Adapté au micro-ondes ». Certains récipients en plastique ramollissent lorsque les aliments qu'ils contiennent deviennent chauds. Les « sachets pour bouillir » et les sacs en plastique totalement fermés doivent être fendus, percés ou troués suivant les indications se trouvant sur l'emballage.
Film transparent	Uniquement pour four à micro-ondes. Utilisez-le uniquement pour couvrir les aliments pendant la cuisson afin de retenir l'humidité. Évitez que le film transparent ne soit en contact avec les aliments.
Thermomètres	Pour four à micro-ondes uniquement (thermomètres à viande et à confiserie).
Papier ciré	Utilisez-le comme protection afin d'éviter les projections et retenir l'humidité.

Matériaux à ne pas utiliser dans un four à micro-ondes

Ustensiles	Remarques
Plateau en aluminium	Il peut provoquer des étincelles. Transférez les aliments dans un plat spécial pour four à micro-ondes.
Carton pour aliments doté de poignées en métal	Il peut provoquer des étincelles. Transférez les aliments dans un plat spécial pour four à micro-ondes.
Ustensiles en métal ou avec des ornements en métal	Le métal protège les aliments de l'énergie du four à micro-ondes. Les ornements en métal peuvent provoquer des étincelles.
Languettes de fermeture en métal	Elles peuvent provoquer des étincelles et entraîner un incendie dans le four.
Sacs en papier	Ils peuvent provoquer un incendie dans le four.
Mousse plastique	La mousse plastique peut fondre ou contaminer le liquide qu'elle contient lorsqu'elle est exposée à une température élevée.
Bois	Le bois sèche s'il est utilisé dans le four à micro-ondes et peut se fendre ou se rompre.

PRÉPARATION DU FOUR

Noms des pièces et des accessoires du four

Retirez le four et tous les matériels du carton et de l'intérieur de l'appareil.
Votre four est fourni avec les accessoires suivants :

Plateau de verre	1
Anneau de montage du plateau tournant	1
Mode d'emploi	1

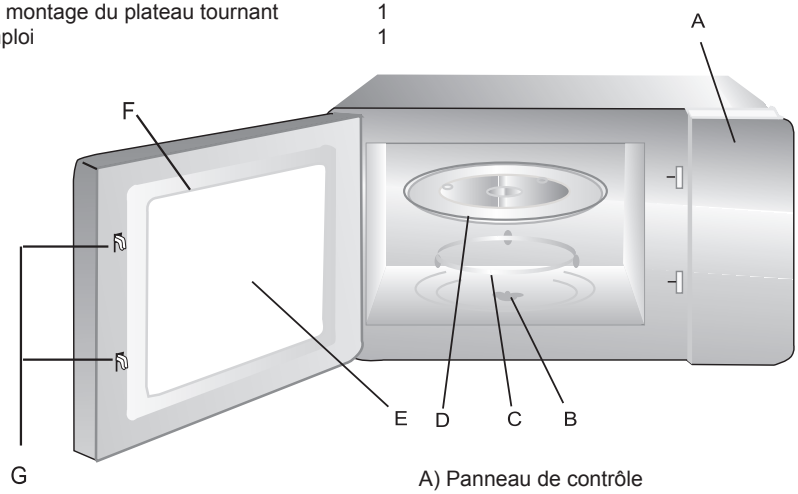

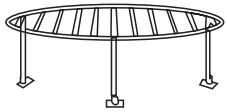

Grille de grill (uniquement pour les produits avec Grill)

A) Panneau de contrôle
B) Axe giratoire
C) Anneau de montage du plateau tournant
D) Plateau de verre
E) Fenêtre d'observation
F) Ensemble porte
G) Système de verrouillage de sécurité

Installation du plateau tournant

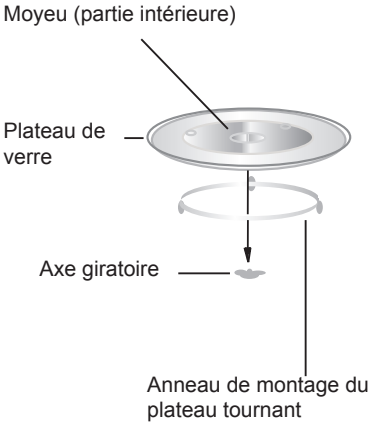

a. N'installez jamais le plateau de verre à l'envers. N'enlevez jamais le plateau de verre.
b. Le plateau de verre et l'anneau du plateau tournant doivent toujours être utilisés pendant la cuisson.
c. Tous les aliments et les récipients doivent toujours être placés sur le plateau de verre.
d. Si le plateau de verre ou l'anneau de montage du plateau tournant s'ébrèche ou se brise, contactez le centre de service autorisé le plus proche de chez vous.

Installation et branchement

1. Cet appareil est conçu exclusivement pour un usage domestique.
2. Ce four est conçu afin d'être utilisé encastré dans un meuble. Il n'est pas conçu pour être utilisé sur un plan de travail ou à l'intérieur d'un placard.
3. Veuillez lire attentivement les instructions spéciales d'installation.
4. L'appareil peut être installé dans un placard encastré de 60 cm de large (Voir les figures 1 et 2 à la fin de la notice).
5. L'appareil s'installe avec une prise et doit être connecté uniquement à une prise de terre correctement installée.
6. La tension du réseau électrique doit correspondre à la tension spécifiée sur la plaque de tension.
7. La prise de courant ne doit être installée et le câble de connexion ne peut être remplacé que par un électricien qualifié. Si la prise n'est plus accessible après l'installation de l'appareil, le dispositif de déconnexion de tous les pôles devra se trouver sur le côté de l'installation avec un espace de séparation d'au moins 3 mm.
8. N'utilisez ni adaptateurs, ni prises multiples, ni rallonges. Une surcharge pourrait entraîner un risque d'incendie.

La surface accessible pourrait chauffer pendant le fonctionnement de l'appareil.

Instructions d'utilisation

1. Configuration de l'horloge

Lorsque le four à micro-ondes est branché au courant électrique, le LED affiche « 0:00 » et une sonnerie retentit une fois.

1) Appuyez une fois sur « Horloge / Minuterie de cuisine » pour sélectionner la fonction d'horloge ; les chiffres de l'heure clignotent.

---

2) Faites tourner « » afin de régler l'heure ; l'heure indiquée doit être comprise entre 0 et 23.

---

3) Appuyez sur « Horloge / Minuterie de cuisine » ; les minutes clignotent.

---

4) Faites tourner « » afin de régler les minutes ; le chiffre indiqué doit être compris entre 0 et 59.

---

5) Appuyez sur « Horloge / Minuterie de cuisine » afin d'achever la configuration de l'heure. « : » clignote, et l'heure s'illumine.

Remarque : 1) Si l'horloge n'est pas configurée, elle ne fonctionnera pas lorsqu'elle sera branchée.
2) Pendant le processus de configuration de l'horloge, si vous appuyez sur « Stop / Effacer », le four reviendra automatiquement à son état antérieur.

2. Cuisiner avec le four à micro-ondes

Appuyez sur « Four à micro-ondes / Grill / Combi » ; le LED affiche « P100 ». Appuyez sur « Four à micro-ondes / Grill / Combi » pour établir les temps ou faites tourner « » pour choisir la puissance que vous souhaitez ; « P100 », « P80 », « P50 », « P30 » ou « P10 » s'affiche à chaque pression. Puis appuyez sur « Démarrer / +30 sec. / Confirmer » afin de confirmer, puis faites tourner « » afin de programmer le temps de cuisson entre 0:05 et 95:00. Appuyez de nouveau sur « Démarrer / +30 sec. / Confirmer » afin de démarrer la cuisson.

Exemple : Si vous souhaitez utiliser 80 % de la puissance du four à micro-ondes pour faire cuire pendant 20 minutes, suivez les indications suivantes, pas à pas.

1) Appuyez une fois sur « Four à micro-ondes / Grill / Combi » ; l'écran affiche « P100 ».

---

2) Appuyez une fois de plus sur « Four à micro-ondes / Grill / Combi » ou faites tourner « » afin de sélectionner 80 % de la puissance.

---

3) Appuyez sur « Démarrer / +30 sec. / Confirmer » pour confirmer ; l'écran affiche « P 80 ».

---

4) Faites tourner « » afin d'ajuster le temps de cuisson jusqu'à ce que le four affiche « 20:00 ».

---

5) Appuyez sur « Démarrer / +30 sec. / Confirmer » pour démarrer la cuisson.

Remarque : les intervalles de quantité pour le réglage du temps du bouton sont les suivants :

0---1 min	:	5 secondes
1---5 min	:	10 secondes
5---10 min	:	30 secondes
10---30 min	:	1 minute
30---95 min	:	5 minutes

« Micro / Grill / Combi. » **Instructions**

Ordre	Affichage	Puissance du micro-ondes	Puissance du grill
1	P100	100 %	
2	P80	80 %	
3	P50	50 %	
4	P30	30 %	
5	P10	10 %	
6	G	0 %	100 %
7	C-1	55 %	45 %
8	C-2	36 %	64 %

3. Cuisiner en mode grill ou combiné

Appuyez sur « Four à micro-ondes / Grill / Combi » ; le LED affiche « P100 », puis appuyez sur « Four à micro-ondes / Grill / Combi » pour configurer les temps ou faites tourner « » afin de choisir la puissance que vous souhaitez ; « G »,« C-1 » ou « C-2 » s'affiche à chaque pression. Ensuite appuyez sur « Démarrer / +30 sec. / Confirmer » pour confirmer, puis faites tourner « » afin de configurer le temps de cuisson entre 0:05 et 95:00.

Appuyez de nouveau sur « Démarrer / +30 sec. / Confirmer » pour démarrer la cuisson.

Exemple : Si vous souhaitez utiliser 55 % de la puissance du four à micro-ondes et 45 % de la puissance du grill (C-I) pour faire cuire pendant 10 minutes, suivez les indications suivantes.

1) Appuyez une fois sur « Four à micro-ondes / Grill / Combi » ; l'écran affiche « P100 ».

2) Appuyez de nouveau sur « Four à micro-ondes / Grill / Combi » ou faites tourner « » pour choisir le mode 1 combi.

3) Appuyez sur « Démarrer / +30 sec. / Confirmer » pour confirmer ; l'écran affiche « C-1 ».

4) Faites tourner « » afin d'ajuster le temps de cuisson jusqu'à ce que le four affiche « 10:00 ».

5) Appuyez sur « Démarrer / +30 sec. / Confirmer » pour démarrer la cuisson.

Remarque : Lorsque la moitié du temps de grill est écoulée, le four sonne deux fois. Cela est normal. Afin d'obtenir un meilleur effet grill, vous devez retourner la nourriture, fermer la porte, et le four poursuit la cuisson.

4. Démarrage rapide

1) En mode attente, appuyez sur « Démarrer / +30 sec. / Confirmer » pour démarrer la cuisson avec 100 % de la puissance ; chaque pression ajoute 30 secondes au temps de cuisson jusqu'à atteindre un maximum de 95 minutes.
2) En mode de cuisson ou de décongélation, à chaque fois que vous enfoncez « Démarrer / +30 sec. / Confirmer » , vous augmentez de 30 secondes le temps de cuisson.
3) En mode attente, faites tourner « » sur la gauche pour configurer le temps de cuisson avec 100 % de la puissance du four, puis appuyez sur « Démarrer / +30 sec. / Confirmer » pour démarrer la cuisson.

5. Décongeler selon le poids

1) Appuyez une fois sur « Décongeler par poids / temps » ; le four affiche « dEF1 ».

2) Faites tourner « » pour sélectionner le poids des aliments compris entre 100 et 2 000 g.

3) Appuyez sur « Démarrer / +30 sec. / Confirmer » pour démarrer la décongélation.

6. Décongeler selon le temps

1) Appuyez deux fois sur « Décongeler par poids / temps » ; le four affiche « dEF2 ».

2) Faites tourner « » pour sélectionner le temps de décongélation. Le temps MAXIMUM est de 95 minutes.

3) Appuyez sur « Démarrer / +30 sec. / Confirmer » pour démarrer la décongélation.La puissance de décongélation est P30 et ne sera pas modifiée.

7. Minuterie de cuisine

(1) Appuyez deux fois sur « Horloge / Minuterie de cuisine » ; le LED affiche 00:00.

(2) Faites tourner « » pour spécifier la bonne minuterie. (Le temps de cuisson maximum est de 95 minutes.)

(3) Appuyez sur « Démarrer / +30 sec. / Confirmer » pour confirmer la configuration.

(4) Lorsque ce temps est atteint, l'indicateur de l'horloge s'éteint. La sonnerie retentit 5 fois. Si l'horloge est configurée (système de 24 heures), le LED affiche l'heure actuelle.

Remarque : La minuterie de cuisine est différente d'un système de 24 heures car il s'agit d'une minuterie.

8. Menu automatique

1) Faites tourner « » sur la droite pour choisir le menu ; les options « A-1 » à « A-8 », qui signifient réchauffage automatique, légumes, poisson, viande, pâtes, pomme de terre, pizza et soupe, s'affichent.

2) Appuyez sur « Démarrer / +30 sec. / Confirmer » pour confirmer.

3) Faites tourner « » pour sélectionner le poids prédéterminé du menu.

4) Appuyez sur « Démarrer / +30 sec. / Confirmer » pour démarrer la cuisson.

Exemple : Si vous souhaitez utiliser le menu automatique pour cuisiner 350 g de poisson.

1) Faites tourner « » dans le sens horaire jusqu'à ce que « A-3 » s'affiche.

2) Appuyez sur « Démarrer / +30 sec. / Confirmer » pour confirmer.

3) Faites tourner « » pour sélectionner le poids du poisson jusqu'à ce que « 350 » s'affiche.

4) Appuyez sur « Démarrer / +30 sec. / Confirmer » pour démarrer la cuisson.

Procédure du menu automatique :

Menu	Poids	Affichage
A-1 Réchauffage Automatique	200 g	2:00
	400 g	4:00
	600 g	6:00
A-2 Légumes	200 g	2:00
	300 g	3:00
	400 g	4:00
A-3 Poisson	250 g	2:50
	350 g	3:50
	450 g	4:50
A-4 Viande	250 g	2:50
	350 g	3:50
	450 g	4:50
A-5 Pâtes	50 g (avec 450 ml d'eau)	:50
	100 g (avec 800 ml d'eau)	1:00
A-6 Pomme de terre	200 g	2:00
	400 g	4:00
	600 g	6:00
A-7 Pizza	200 g	2:00
	400 g	4:00
A-8 Soupe	200 ml	2:00
	400 ml	4:00

9. Cuisson en sections multiples

Il est possible de configurer un maximum de 2 sections pour la cuisson. Dans la cuisson en sections multiples, si l'une des sections est la décongélation, celle-ci devra correspondre à la première section.

Exemple : Si vous souhaitez décongeler des aliments pendant 5 minutes, puis les faire cuire à 80 % de la puissance du four pendant 7 minutes, faites-le de la manière suivante :

1) Appuyez deux fois sur « Décongeler par poids / temps » ; le four affiche « dEF2 ».

2) Faites tourner « » pour sélectionner le temps de décongélation jusqu'à ce que « 5:00 » s'affiche.

3) Appuyez une fois sur « Four à micro-ondes / Grill / Combi » ; l'écran affiche « P100 ».

4) Appuyez de nouveau sur « Four à micro-ondes / Grill / Combi » ou faites tourner « » pour sélectionner 80 % de la puissance.

5) Appuyez sur « Démarrer / +30 sec. / Confirmer » pour confirmer ; l'écran affiche « P 80 ».

6) Faites tourner « » afin d'ajuster le temps de cuisson jusqu'à ce que le four affiche « 7:00 ».

7) Appuyez sur « Démarrer / +30 sec. / Confirmer » pour démarrer la cuisson. La sonnerie retentit une fois pour la première section et le temps de décongélation commence à s'écouler. La sonnerie retentit une fois de plus lorsque la deuxième cuisson démarre. Lorsque celle-ci s'achève, la sonnerie retentit cinq fois.

10. Fonction de consultation

(1) Dans les modes four à micro-ondes, grill et cuisson combinée, appuyez sur « Four à micro-ondes / Grill / Combi », afin que la puissance actuelle s'affiche pendant 3 secondes. Après 3 secondes, le four revient à son état précédent.

(2) En mode de cuisson, appuyez sur « Horloge / Minuterie de cuisine » afin de consulter le temps, lequel s'affiche pendant 3 secondes.

11. Fonction de blocage pour enfants

Bloquer : Dans le mode attente, appuyez sur « Stop / Effacer » pendant 3 secondes. Un signal sonore prolongé indique que le mode de blocage pour enfants est activé et l'heure actuelle s'affiche, si l'heure a été configurée ; dans le cas contraire, le LED affiche « ».

Débloquer : Dans le mode bloqué, appuyez sur « Stop / Effacer » pendant 3 secondes. Un signal sonore prolongé indique que le mode de blocage a été désactivé.

Résolution des problèmes

Normal	
Le four à micro-ondes interfère avec la réception de la TV	Il est possible que la réception de la radio et de la TV subisse des interférences lorsque le four à micro-ondes est en marche. Elles sont semblables à celles de petits appareils électroménagers, tels que mixeur, aspirateur et ventilateur. Cela est normal.
Lumière du four faible	Lors de la cuisson à basse puissance, il est possible que la lumière s'atténue. Cela est normal.
De la vapeur s'accumule sur la porte, de l'air chaud sort des conduits d'évacuation	Durant la cuisson, les aliments peuvent dégager de la vapeur. La plupart sortira par les conduits d'évacuation. Mais, il est possible qu'un certaine quantité s'accumule sur un endroit frais comme la porte du four. Cela est normal.
Le four a été mis en marche accidentellement sans contenir d'aliments.	Il est interdit de faire fonctionner l'appareil sans aliments à l'intérieur. Cela est très dangereux.

Problème	Cause éventuelle	Solution
Il est impossible de démarrer le four.	(1) Le câble d'alimentation n'est pas correctement branché.	Déconnectez-le. Puis, rebranchez-le au bout de 10 secondes.
	(2) Le fusible ou le disjoncteur automatique sautent.	Remplacer le fusible ou rétablissez l'interrupteur (réparé par un professionnel de notre entreprise)
	(3) Problème avec la sortie.	Vérifiez la sortie avec d'autres appareils électriques.
Le four ne chauffe pas.	(4) La porte n'est pas bien fermée.	Fermez bien la porte.
Le plateau tournant fait du bruit lorsque le four à micro-ondes fonctionne	(5) Restes de saleté.	Consultez le paragraphe « Entretien du four à micro-ondes » pour nettoyer les composants sales.

En conformité avec la directive sur les Déchets d'équipement électriques et électroniques (DEEE), les DEEE devraient être collectés et traités séparément. Si à un certain moment vous devez vous débarrasser de ce produit, veuillez NE PAS le jeter avec les déchets ménagers. Veuillez l'envoyer aux points de collecte des DEEE disponibles.

Instructions d'installation

Veuillez lire attentivement ce manuel avant d'installer l'appareil

À prendre en compte

Connexion électrique

Le four s'installe avec une prise et doit être connecté uniquement à une prise de terre correctement installée. La prise de courant ne doit être installée et le câble de connexion ne peut être remplacé que par un électricien qualifié, en conformité avec la réglementation en vigueur. Si la prise n'est plus accessible après l'installation, le dispositif de déconnexion de tous les pôles doit se trouver sur le côté de l'installation avec un espace de séparation d'au moins 3 mm.

Le placard encastré dans lequel est installé l'appareil ne doit pas avoir un mur derrière ce dernier.

Hauteur minimum d'installation : 85 cm

Ne recouvrez pas les fentes d'aération et les orifices d'aspiration.

Remarque :

Évitez de coincer ou de plier le câble d'alimentation.

Внимательно ознакомьтесь с этим руководством перед использованием микроволновой печи и сохраните его в надежном месте.

AB09

При соблюдении правил эксплуатации ваша печь будет надежно служить вам много лет.

СОХРАНИТЕ ЭТО РУКОВОДСТВО

МЕРЫ БЕЗОПАСНОСТИ ДЛЯ ПРЕДУПРЕЖДЕНИЯ ВОЗМОЖНОГО ЧРЕЗМЕРНОГО ОБЛУЧЕНИЯ МИКРОВОЛНОВОЙ ЭНЕРГИЕЙ

(a) Не допускается эксплуатировать микроволновую печь с открытой дверью, так как это может привести к вредному облучению микроволновой энергией. Важно не отключать устройство предохранительной блокировки или вносить в него изменения.

(b) Не помещайте какие-либо предметы между передней панелью печи и дверью, на уплотняющих поверхностях не должны оставаться загрязнения или остатки чистящих средств.

(c) ПРЕДУПРЕЖДЕНИЕ. В случае повреждения двери или уплотнений двери запрещается пользоваться печью до устранения неисправностей компетентным техником.

ДОПОЛНЕНИЕ

Несоблюдение достаточного уровня чистоты микроволновой печи может вызвать разрушение поверхностей печи и снизить срок службы устройства, а также привести к возникновению опасных ситуаций.

Технические характеристики

Модель	**MC 20 D ENC**
Номинальное напряжение	230 В перем. тока, 50 Гц
Номинальная потребляемая мощность (микроволновая)	1250 Вт
Номинальная полезная мощность (микроволновая)	800 Вт
Номинальная потребляемая мощность (гриль)	1000 Вт
Объем печи	20 л
Диаметр поворотной тарелки	Ø 245 мм
Габаритные размеры (В x Г x В)	461 x 359 x 280 мм
Вес нетто	Прибл. 13.4 кг

ОСНОВНЫЕ ПРАВИЛА ТЕХНИКИ БЕЗОПАСНОСТИ

ПРЕДУПРЕЖДЕНИЕ

Необходимо предпринимать приведенные ниже основные меры предосторожности для снижения опасности пожаров, ударов электрическим током, травм пользователей и облучения микроволновой энергией при пользовании микроволновой печью.

1. Предупреждение. Не допускается разогревание жидкостей и других пищевых продуктов в герметичных контейнерах, так как это может привести к взрыву.
2. Предупреждение. К выполнению сервисных и ремонтных работ, включающих демонтаж экрана, защищающего от облучения микроволновой энергией, допускается только подготовленный надлежащим образом персонал.
3. Дети старше восьми лет и люди с ограниченными физическими и умственными способностями и недостатками органов чувств, а также люди без надлежащего опыта и знаний, могут пользоваться этим устройством под наблюдением или после проведения инструктажа по безопасной эксплуатации устройства и осознания ими опасностей, которые с этим связаны.
   Детям запрещается играть с устройством. Допускается очистка и уход за устройством детьми старше восьми лет, при условии присмотра за ними со стороны взрослых.
4. Держите устройство и шнур питания вне досягаемости детей младше восьми лет.
5. Используйте только посуду, которая специально предназначена для микроволновых печей.
6. Регулярно очищайте печь и удаляйте остатки пищевых продуктов.
7. Ознакомьтесь и выполняйте специальные «МЕРЫ ПРЕДОСТОРОЖНОСТИ ДЛЯ ИСКЛЮЧЕНИЯ ВОЗМОЖНОГО ЧРЕЗМЕРНОГО ОБЛУЧЕНИЯ МИКРОВОЛНОВОЙ ЭНЕРГИЕЙ».
8. При приготовлении пищи в пластиковых или бумажных контейнерах не оставляйте печь без присмотра во избежание возможного возгорания.
9. При появлении дыма отключите печь или извлеките вилку из розетки и держите дверь закрытой для подавления возможных очагов возгорания.
10. Не допускайте перегрева пищи.
11. Не используйте внутреннее пространство печи в качестве шкафа для хранения таких продуктов, как хлеб, печенье и т. п.
12. Снимите проволочные крепления и металлические ручки с бумажных или пластиковых контейнеров / мешков перед их помещением в печь.
13. Монтаж или установку этой печи следует производить в соответствии с приложенной инструкцией по монтажу.
14. Не допускается разогревать в микроволновой печи яйца всмятку и цельные яйца вкрутую, так как они могут взорваться даже после завершения нагрева в печи.
15. Это устройство предназначено для использования в домашнем хозяйстве и подобных условиях, как например:
    - в местах приготовления пищи для персонала магазинов, офисов и других предприятий;
    - посетителями гостиниц, мотелей и других помещений жилого типа;
    - на фермерских хозяйствах;
    - в гостиницах типа «постель и завтрак».
16. В случае повреждения сетевого шнура следует заменить его на заводе изготовителя, у представителя завода или подготовленного техника во избежание несчастных случаев.
17. Не допускается хранение или использование устройства вне помещений.
18. Не допускается использование микроволновой печи вблизи источников воды или плавательных бассейнов, а также во влажных подвальных помещениях.

19. Во время работы температура доступных поверхностей печи может быть высокой. Нагрев таких поверхностей при работе — нормальное явление. Держите сетевой шнур вдали от нагретых поверхностей, не закрывайте вентиляционные отверстия печи.
20. Не допускайте свисания сетевого шнура с края стола или прилавка.
21. Недостаточная чистота микроволновой печи может привести к разрушению поверхностей печи, что отрицательно скажется на сроке службы устройства и может привести к возникновению опасной ситуации.
22. Содержимое бутылочек для кормления и банок с детским питанием необходимо перемешивать или взбалтывать, а перед кормлением следует проверить температуру пищи, во избежание ожогов.
23. Нагрев в микроволновой печи напитков может сопровождаться отложенным бурным кипением, таким образом, при обращении с контейнерами для напитков следует проявлять осторожность.
24. Это устройство не предназначено для использования людьми (включая детей) с ограниченными физическими и умственными способностями и недостатками органов чувств, а также людьми без надлежащего опыта и знаний, за исключением случаев, когда такие люди находятся под наблюдением или был проведен инструктаж по эксплуатации устройства со стороны лица, которое несет ответственность за их безопасность.
25. Дети должны находиться под присмотром, не допускайте игр с применением устройства.
26. Устройство не предназначено для управления внешним таймером или отдельной дистанционной системой.
27. Доступные части устройства могут нагреваться при его работе. Держите устройство вне зоны доступа детей младшего возраста.
28. Не допускается использование пара для очистки устройства.
29. При работе устройство нагревается. Избегайте касания нагревательных элементов, расположенных внутри печи.
30. Для этой печи рекомендуется использование только температурных датчиков, если в печи предусмотрена возможность установки такого термочувствительного датчика.
31. ПРЕДУПРЕЖДЕНИЕ. Это устройство и доступные части устройства нагреваются при работе. Примите меры предосторожности для исключения касания нагревающих элементов печи. Дети младше восьми могут использовать печь только под постоянным присмотром.
32. При работе микроволновой печи следует держать декоративную дверь открытой (для печей с декоративной дверью).
33. Поверхность шкафа для установки печи может нагреваться.

ВНИМАТЕЛЬНО ИЗУЧИТЕ И СОХРАНИТЕ ДЛЯ ДАЛЬНЕЙШЕГО ИСПОЛЬЗОВАНИЯ

Меры по снижению опасности получения травм
Заземление устройства

ОПАСНОСТЬ

Опасность поражения электрическим током

При контакте с некоторыми внутренними частями устройства возможно получение тяжелых или смертельных травм. Не разбирайте устройство.

ПРЕДУПРЕЖДЕНИЕ

Опасность поражения электрическим током

Неправильное заземление может привести к поражению электрическим током. Не вставляйте сетевой шнур в розетку, пока устройство не установлено и не заземлено надлежащим образом.

Это устройство должно быть заземлено. При коротком замыкании на корпус устройства заземление снижает опасность поражения электрическим током, так как электрический ток следует на землю по проводу заземления. Это устройство оснащено сетевым шнуром с жилой заземления, подключенной к вилке с заземляющим контактом. Эта вилка должна подключаться к розетке, которая установлена и заземлена надлежащим образом.

Обратитесь к квалифицированному электрику или технику по обслуживанию, если не уверены в полном понимании требований к системе заземления или при сомнениях относительно правильности заземления этого устройства. При необходимости использования удлинителя следует применять только трехжильный удлинитель.

1. Микроволновая печь оснащена коротким сетевым шнуром во избежание опасности запутаться в длинном шнуре или споткнуться об него.
2. При использовании удлинительного шнура или кабеля соблюдайте следующие требования.
1) Указанная максимальная электрическая нагрузка на удлинительный шнур или кабель должна быть не меньше, чем номинальная электрическая мощность микроволновой печи.
2) Допускается использование только трехжильного удлинителя с жилой заземления.
3) Прокладку удлинителя следует выполнить так, чтобы он не свисал с крышки стола или прилавка, где его могут достать дети или есть возможность случайно за него зацепиться.

ОЧИСТКА

Убедитесь в том, что устройство отключено от сети.

1. После использования очистите внутренние поверхности печи с помощью слегка влажной тряпки.
2. Очистите дополнительные принадлежности обычным способом в растворе моющего средства.
3. Раму двери, уплотнение и прилегающие части осторожно очистите с помощью влажной тряпки, если на них есть загрязнения.
4. Не допускается использование агрессивных абразивных чистящих средств или острых металлических скребков для очистки стекла двери печи, так как это может поцарапать поверхность, и, в результате, привести к разрушению стекла.
5. Совет по очистке. Для более легкой очистки внутренних поверхностей печи, которые могут контактировать с пищевыми продуктами:
   выдавите в миску сок половины лимона, добавьте 300 мл воды и нагрейте в печи при 100% мощности в течение 10 мин.
   Протрите печь с помощью мягкой сухой тряпки.

ПОСУДА

См. указания в разделе «Допустимые и недопустимые материалы для использования в микроволновой печи». Определенную неметаллическую посуду небезопасно использовать в микроволновой печи. При наличии сомнений, проверьте такую посуду следующим образом.

Порядок проверки посуды

1. Поместите в микроволновую печь один стакан холодной воды (250 мл) в безопасном для применения в микроволновой печи контейнере вместе с подлежащей проверке посудой.
2. Включите микроволновую печь на максимальную мощность на одну минуту.
3. Осторожно потрогайте посуду, если пустая посуда теплая, ее применение для готовки в микроволновой печи запрещается.
4. Не допускайте работу печи более одной минуты.

Внимание

Опасность несчастных случаев

К выполнению сервисных и ремонтных работ, включающих демонтаж экрана, защищающего от облучения микроволновой энергией, допускается только подготовленный надлежащим образом персонал.

Допустимые к использованию в микроволновой печи материалы

Посуда	Примечания
Алюминиевая фольга	Только для накрывания. Небольшие гладкие отрезки фольги можно использовать для накрывания тонких кусков мяса или птицы для предупреждения чрезмерной тепловой обработки. Возможно возникновение искр, если фольга находится слишком близко к стенкам печи – минимальная дистанция от стен печи должна составлять 2,5 см.
Глазурованные тарелки	Следуйте инструкциям изготовителя. Низ глазурованной тарелки должен находиться на высоте не менее 5 мм над поворотным устройством. Неправильное использование может привести к поломке поворотного устройства.
Столовая посуда	Используйте только безопасную для микроволновых печей посуду. Следуйте инструкциям изготовителя. Не используйте посуду с трещинами или сколами.
Стеклянные сосуды	Обязательно снимите крышку. Используются только для легкого подогрева пищи, в большинстве случаев стеклянные банки не обладают термостойкостью и могут разрушиться.
Стеклянная посуда	Используйте только безопасную для печей термостойкую стеклянную посуду. Убедитесь в том, что на посуде нет металлической отделки. Не используйте посуду с трещинами или сколами.
Мешки для готовки в печи	Следуйте инструкциям изготовителя. Снимите металлические завязки. Сделайте разрезы для выхода пара.
Бумажные тарелки и стаканы	Используйте только для кратковременной готовки / подогрева. Не оставляйте без присмотра во время готовки.
Бумажные полотенца	Используйте для накрывания пищи при разогреве и для впитывания жира, только для кратковременного приготовления под наблюдением.

Пергаментная бумага	Используется для накрывания пищи с целью предупреждения разбрызгивания или для сохранения пара.
Пластик	Используйте только посуду, безопасную для микроволновых печей. Следуйте инструкциям изготовителя. Пластиковая посуда должна иметь маркировку «Безопасно для применения в микроволновой печи». Некоторые пластиковые контейнеры размягчаются при нагреве содержащихся в них продуктов. «Мешки для варки» и герметично закрытые пластиковые мешки следует прорезать, проколоть или вентилировать согласно инструкциям на упаковке.
Пластиковая пленка	Используйте только пленку, безопасную для микроволновых печей. Используется для накрывания пищи с целью сохранения влаги. Не допускается касание пленкой пищи.
Термометры	Только безопасные для микроволновых печей (температурные датчики для измерения температуры мяса и кондитерских изделий).
Вощеная бумага	Используется для накрывания с целью предупреждения разбрызгивания и сохранения влаги.

Запрещенные к использованию в микроволновой печи материалы

Посуда	**Замечания**
Алюминиевые подносы	Возможно образование электрической дуги. Переложите пищу в безопасную для микроволновой печи тарелку.
Картонные коробки для еды с металлическим и ручками	Возможно образование электрической дуги. Переложите пищу в безопасную для микроволновой печи тарелку.
Металлическая посуда или посуда с металлической отделкой	Металл экранирует пищу от воздействия микроволновой энергии. Металлическая отделка может привести к образованию искр.
Металлические проволочные закрутки	Могут вызвать образование электрической дуги и возгорание внутри печи.
Бумажные мешки	Могут загореться внутри печи.
Пенопласт	Пенопласт может расплавиться или выделить в пищу вредные вещества при воздействии высокой температуры.
Дерево	Дерево высыхает при использовании в микроволновой печи и может расколоться или треснуть.

НАСТРОЙКА МИКРОВОЛНОВОЙ ПЕЧИ

Наименования узлов печи и дополнительных принадлежностей

Извлеките микроволновую печь и все материалы из картонной упаковки и внутренней полости печи. В комплект поставки печи входят следующие дополнительные принадлежности.

Стеклянный поднос	1
Поворотное кольцо в сборе	1
Руководство пользователя	1

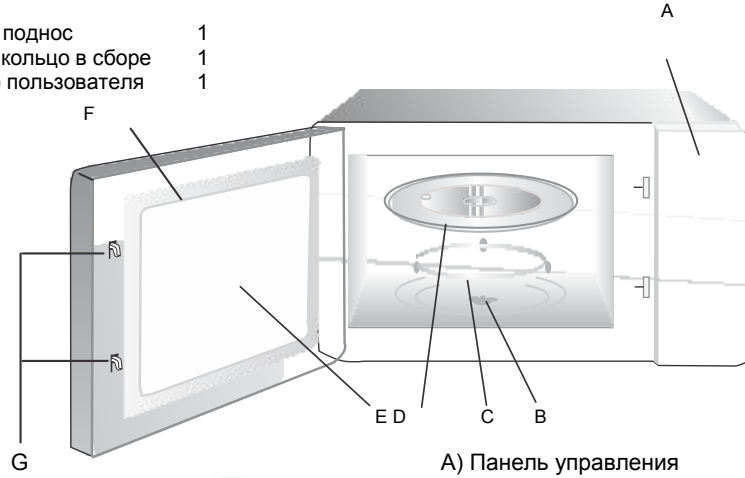

A) Панель управления
B) Поворотный вал
C) Поворотное кольцо в сборе
D) Стеклянный поднос
E) Смотровое окно
F) Дверь в сборе
G) Система защитной блокировки

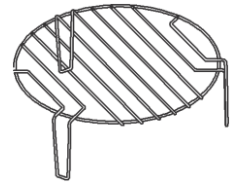

Стойка для гриля (используется только для гриля и должна быть установлена на стеклянный поднос)

Монтаж поворотного стола

a. Не допускается установка стеклянного подноса в перевернутом положении, движение подноса не должно быть ограничено.
b. При использовании печи обязательно следует использовать как стеклянный поднос, так и поворотное кольцо в сборе.
c. При приготовлении пищи обязательно следует ставить пищевые продукты и контейнеры на стеклянный поднос.
d. При обнаружении трещин или поломок в стеклянном подносе или кольце поворотного стола обратитесь в ближайший авторизованный сервисный центр.

Установка и подключение

1. Это устройство предназначено только для домашнего применения.
2. Эта микроволновая печь встроенного типа, не предназначенная для установки на поверхности стола или внутри шкафа.
3. Соблюдайте специальные инструкции по монтажу.
4. Устройство можно устанавливать в закрепленный на стене шкаф шириной 60 см (смотрите рисунки 1 и 2 в конце инструкции).
5. Устройство оснащено вилкой и должно подключаться только к надлежащим образом установленной и заземленной розетке питания.
6. Напряжение в сети должно соответствовать напряжению, указанному на паспортной табличке.
7. Установку розетки и замену сетевого шнура должен выполнять только квалифицированный электрик. Если после установки устройства доступ к розетке будет ограничен, следует предусмотреть размещение со стороны печи отключающего устройства для отключения всех проводников сетевого кабеля, при этом зазор между контактами такого устройства должен составлять не менее 3 мм.
8. Не допускается использование переходников, многожильных шин и удлинителей. Превышение допустимой электрической нагрузки может привести к пожару.

Доступные поверхности могут нагреваться при работе печи.

Инструкции по монтажу печи

Перед монтажом внимательно ознакомьтесь с руководством

Обратите внимание

Электрическое подключение

Микроволновая печь оснащена вилкой и должна подключаться только к надлежащим образом установленной заземленной розетке питания. Установку розетки и замену сетевого кабеля разрешается выполнять только квалифицированному электрику в соответствии с действующими нормами и правилами. Если после установки устройства доступ к розетке будет ограничен, следует предусмотреть размещение со стороны печи разъединителя для отключения всех проводников сетевого кабеля, при этом зазор между контактами такого устройства должен составлять не менее 3 мм. Шкаф для установки микроволновой печи не должен иметь задней стенки. Минимальная высота установки составляет 85 см. Не закрывайте окна для вентиляции и отверстия для всасывания воздуха.

Примечание:

Не скручивайте и не перегибайте сетевой кабель.

A. Стенной шкаф

Руководство по эксплуатации

1. Настройка часов

После подключения микроволновой печи к сети питания на дисплее отобразится значение «0:00», прозвучит один сигнал зуммера.

1) Нажмите клавишу Clock/ Kitchen Timer (Часы/Кухонный таймер) один раз для выбора функции настройки часов, при этом начнут мигать цифры, указывающие часы.

---

2) Для задания часов поворачивайте рукоятку . Время вводится в формате 0–23.

---

3) Нажмите клавишу Clock/Kitchen Timer (Часы/Кухонный таймер). Начнут мигать цифры, указывающие минуты.

---

4) Для настройки времени в минутах поворачивайте рукоятку . Время вводится в формате 0–59.

---

5) Нажмите клавишу Clock/Kitchen Timer (Часы/Кухонный таймер) для завершения настройки часов. “:” начнет при этом мигать, и высветится текущее время.

Примечание. 1) Если часы не настроены, при подключении питания они не будут работать.

2) Если во время настройки часов нажать клавишу Stop/Clear (Стоп/Очистить), печь автоматически перейдет в предыдущее состояние.

2. Приготовление пищи в микроволновой печи

Нажмите клавишу Microwave/Grill/Combi (Микроволновый/Гриль/Комбинированный), при этом на дисплее загорается «P100». Нажмите клавишу Microwave/Grill/Combi (Микроволновый/Гриль/Комбинированный) несколько раз или поверните рукоятку для выбора требуемой мощности, при этом каждое дополнительное нажатие будет сопровождаться последовательным выводом на дисплей обозначений «P100», «P80», «P50», «P30» или «P10». Затем нажмите клавишу Start/+30Sec./Confirm (Пуск/+30 с/Подтвердить) для подтверждения выбора и поверните рукоятку для установки продолжительности приготовления в диапазоне от 0:05 до 95:00. Нажмите клавишу Start/+30Sec./Confirm (Пуск/+30 с/Подтвердить) еще раз для начала приготовления.

Пример: если требуется использовать микроволновый режим при мощности 80% для приготовления в течение 20 минут, необходимо настроить печь в следующем порядке.

1) Нажмите клавишу Microwave/Grill/Combi (Микроволновый/Гриль/Комбинированный) один раз, при этом на дисплее отобразится «P100».

---

2) Вновь нажмите клавишу Microwave/Grill/Combi (Микроволновый/Гриль/Комбинированный) один раз или поверните рукоятку для выбора мощности микроволнового режима 80%.

---

3) Нажмите клавишу Start/+30Sec./Confirm (Пуск/+30 с/Подтвердить) для подтверждения выбора, при этом на экране отобразится «P80».

---

4) Для установки продолжительности приготовления поворачивайте рукоятку до тех пор, пока на дисплее не отобразится «20:00».

---

5) Нажмите клавишу Start/+30Sec./Confirm (Пуск/+30 с/Подтвердить) для начала приготовления.

Примечание.Значения шагового изменения при настройке времени кодового переключателя приведены ниже.

0---1 мин	:	5 сек
1---5 мин	:	10 сек
5---10 мин	:	30 сек
10---30 мин	:	1 мин
30---95 мин	:	5 мин

Micro/Grill/Combi. (Микроволновый/Гриль/Комбинированный) Инструкции по настройке

Порядок	Дисплей	Мощность микроволновой печи	Мощность гриля
1	P100	100%	
2	P80	80%	
3	P50	50%	
4	P30	30%	
5	P10	10%	
6	G	0%	100%
7	C-1	55%	45%
8	C-2	36%	64%

3. Приготовление в режиме Grill (гриль) или Combi (комбинированный)

Нажмите клавишу Microwave./Grill/Combi (Микроволновый/Гриль/Комбинированный), и после того как на дисплее отобразится «P100», нажмите клавишу Microwave./Grill/Combi (Микроволновый/Гриль/Комбинированный) несколько раз или поверните рукоятку для выбора требуемой мощности, при этом каждому дополнительному нажатию будут соответствовать сообщения дисплея «G», «C-1» или «C-2». Затем нажмите клавишу Start/+30Sec./Confirm (Пуск/+30 с/Подтвердить) для подтверждения выбора и поверните рукоятку для установки продолжительности приготовления в диапазоне от 0:05 до 95:00.

Нажмите клавишу Start/+30Sec./Confirm (Пуск/+30 с/Подтвердить) еще раз для начала приготовления.

Пример: для настройки приготовления пищи в течение 10 минут при 55% мощности микроволновой печи и 45% мощности гриля (C-1) выполните следующие действия.

1) Нажмите клавишу Microwave/Grill/Combi (Микроволновый/Гриль/Комбинированный) один раз, при этом на дисплее отобразится «P100».

---

2) Нажмите клавишу Microwave/Grill/Combi (Микроволновый/Гриль/Комбинированный) еще раз или поверните рукоятку для выбора комбинированного режима (Combi. 1).

---

3) Нажмите клавишу Start/+30Sec./Confirm (Пуск/+30 с/Подтвердить) для подтверждения выбора, при этом на экране отобразится «C-1».

---

4) Для установки продолжительности приготовления повроачивайте рукоятку до тех пор, пока на дисплее не отобразится «10:00».

---

5) Нажмите клавишу Start/+30Sec./Confirm (Пуск/+30 с/Подтвердить) для начала приготовления.

Примечание. По истечении половины времени приготовления в режиме гриля микроволновая печь подает двойной звуковой сигнал. Этот сигнал специально предусмотрен. Для получения лучшего качества приготовления пищи на гриле переверните продукт и закройте дверцу, после чего, если не будет произведено никаких дополнительных операций, печь продолжит приготовление.

4. Быстрый запуск

1) В режиме ожидания нажмите клавишу Start/+30Sec./Confirm (Пуск/+30 с/Подтвердить) для начала приготовления с мощностью 100%, каждое дополнительное нажатие клавиши будет увеличивать время приготовления на 30 секунд вплоть до достижения 95 минут.
2) В микроволновом режиме приготовления или в режиме размораживания каждое нажатие клавиши Start/+30Sec./Confirm (Пуск/+30 с/Подтвердить) увеличивает продолжительность времени приготовления на 30 секунд.
3) В режиме ожидания поверните рукоятку влево для настройки продолжительности приготовления с мощностью 100% в микроволновом режиме, затем нажмите клавишу Start/+30Sec./Confirm (Пуск/+30 с/Подтвердить) для начала приготовления.

5. Размораживание по весу

1) Нажмите клавишу Weight/Time Defrost (Размораживание по весу/времени) один раз, при этом на дисплее печи отображается «dEF1».

2) Поверните рукоятку для выбора веса замороженного продукта от 100 до 2000 г.

3) Нажмите клавишу Start/+30Sec./Confirm (Пуск/+30 с/Подтвердить) для начала размораживания.

6. Размораживание по времени

1) Нажмите клавишу Weight/Time Defrost (Размораживание по весу/по времени) дважды, при этом на дисплее печи отображается «dEF2».

2) Для установки времени размораживания поверните рукоятку . Максимальное время составляет 95 минут.

3) Нажмите клавишу Start/+30Sec./Confirm (Пуск/+30 с/Подтвердить) для начала размораживания. Размораживание производится при мощности P30; эта мощность не изменяется.

7. Кухонный таймер

1) Нажмите клавишу Clock/Kitchen Timer (Часы/Кухонный таймер) дважды. При этом на дисплее отобразится «00:00».

2) Для ввода нужного значения таймера поверните рукоятку . (Максимальная продолжительность готовки составляет 95 мин.)

3) Нажмите клавишу Start/+30Sec./Confirm (Пуск/+30 с/Подтвердить) для подтверждения настройки.

4) При достижении времени кухни индикатор часов гаснет. Пять раз прозвучит сигнал зуммера. Если часы настроены (24-часовой режим), на светодиодном индикаторе будет показано текущее время.

Примечание. Кухонное время отличается от 24-часового режима отображения времени, кухонный таймер работает в качестве таймера.

8. Автоматическое меню

1) Поверните рукоятку вправо для выбора меню, при этом на дисплее будет отображаться код от «A-1» до «A-8», что означает соответственно автоматический разогрев и приготовление овощей, рыбы, мяса, макаронных изделий, картофеля, пиццы и супа.

2) Нажмите клавишу Start/+30Sec./Confirm (Пуск/+30 с/Подтвердить) для подтверждения.

3) Поверните рукоятку для выбора веса по умолчанию, как указано в таблице меню.

4) Нажмите клавишу Start/+30Sec./Confirm (Пуск/+30 с/Подтвердить) для начала приготовления.

Пример: требуется использовать меню «Auto» для приготовления рыбы весом 350 г.

1) Поверните рукоятку по часовой стрелке, чтобы на дисплее отобразился код «A-3».

2) Нажмите клавишу Start/+30Sec./Confirm (Пуск/+30 с/Подтвердить) для подтверждения.

3) Поверните рукоятку для выбора веса рыбы «350».

4) Нажмите клавишу Start/+30Sec./Confirm (Пуск/+30 с/Подтвердить) для начала приготовления.

9. Приготовление в несколько этапов

Можно настроить приготовление максимум в 2 этапа. Если при приготовлении в несколько этапов один из них — размораживание, то размораживание должно производиться первым этапом.

Пример: для настройки размораживания продукта в течение 5 минут, и затем его приготовления в течение 7 минут при мощности микроволновой печи 80%, необходимо проделать следующее.

1) Нажмите клавишу Weight/Time Defrost (Размораживание по весу/по времени) дважды, при этом на дисплее печи отображается «dEF2».

2) Для выбора продолжительности размораживания поверните рукоятку так, чтобы на дисплее отобразилось «5:00».

3) Нажмите клавишу Microwave/Grill/Combi (Микроволновый/Гриль/Комбинированный) один раз, при этом на дисплее отобразится «P100».

4) Вновь нажмите клавишу Microwave/Grill/Combi (Микроволновый/Гриль/Комбинированный) еще раз или поверните рукоятку для выбора мощности микроволнового режима 80%.

5) Нажмите клавишу Start/+30Sec./Confirm (Пуск/+30 с/Подтвердить) для подтверждения выбора, при этом на экране отобразится «P80».

---

6) Для установки продолжительности приготовления поворачивайте рукоятку до тех пор, пока на дисплее не отобразится «7:00».

---

7) Нажмите клавишу Start/+30Sec./Confirm (Пуск/+30 с/Подтвердить) для начала приготовления, после чего прозвучит один сигнал зуммера для первого этапа и начнется отсчет времени размораживания. По истечении этого времени вновь будет подан одиночный сигнал зуммера, означающий начало второго этапа — приготовления пищи. После завершения приготовления сигнал зуммера прозвучит пять раз.

10. Функция запроса

1) В режимах приготовления «Микроволновый», «Гриль» или «Комбинированный» нажмите клавишу Microwave/Grill/Combi (Микроволновый/Гриль/Комбинированный), при этом на дисплее в течение трех секунд будет отображаться текущее значение мощности. Через три секунды печь вернется в исходное состояние.

2) В режиме приготовления пищи нажмите клавишу Clock/Kitchen Timer (Часы/Кухонный таймер), чтобы узнать время, в результате на дисплее в течение трех секунд будет отображаться текущее время.

11. Функция блокировки от детей

Режим блокировки: В режиме ожидания нажмите клавишу Stop/Clear (Стоп/Очистить) на три секунды, при этом прозвучит продолжительный сигнал, указывающий на переход в режим блокировки от детей, и отобразится текущее время (если установлено), в противном случае на светодиодном индикаторе появится [- -].

Выход из режима блокировки: В режиме блокировки нажмите клавишу Stop/Clear (Стоп/Очистить) на три секунды, при этом прозвучит продолжительный звуковой сигнал, указывающий на выход из режима блокировки.

Карта меню

Меню	Вес	Дисплей
А-1 Пицца	200 г	200
	400 г	400
А-2 Мясо	250 г	250
	350 г	350
	450 г	450
А-3 Овощи	200 г	200
	300 г	300
	400 г	400
А-4 Макароны	50 г (включая 450 мл холодной воды)	50
	100г (включая 800 мл холодной воды)	100
А-5 Картофель	200 г	200
	400 г	400
	600 г	600
А-6 Рыба	250 г	250
	350 г	350
	450 г	450
А-7 Напитки	1 чашка (120 мл)	1
	2 чашки (240 мл)	2
	3 чашки (360 мл)	3
А-8 Попкорн	50 г	50
	85 г	85
	100 г	100

Поиск и устранение неисправностей

Нормальное	
Микроволновая печь создает помехи для телевизионного сигнала	Микроволновая печь может создавать помехи для радио- и телевизионного приема во время работы. Такие помехи аналогичны действию небольших электрических приборов, таких как миксеры, пылесосы и вентиляторы, и считаются нормальным явлением.
Тусклое освещение печи	При работе на малой мощности освещение микроволновой печи может снизиться, это нормально.
На двери конденсируется пар, из вентиляционных отверстий выходит горячий воздух.	Во время нагрева пищи возможно образование пара, большая часть которого выводится через вентиляционные отверстия. Однако некоторая часть пара может конденсироваться на холодных поверхностях, как например, дверь печи. Это нормальное явление.
Печь включена случайно без пищевых продуктов внутри.	Не допускается включать микроволновую печь без помещенных в нее продуктов, это очень опасно.

Неисправность	Возможная причина	Способ устранения
Печь не включается	(1) Шнур питания неплотно вставлен в розетку.	Извлеките шнур из розетки, подождите 10 сек, затем снова вставьте.
	(2) Перегорел предохранитель или сработал автоматический выключатель.	Замените предохранитель или включите автоматический выключатель (ремонт выполняется подготовленным техником нашей компании).
	(3) Проблема с розеткой питания.	Включите другой электрический прибор для проверки.
Печь не нагревает.	(4) Дверь неплотно закрыта.	Плотно закройте дверь.
Поворотная стеклянная тарелка создает шум при работе микроволновой печи.	(5) Загрязнение основания ролика и нижней части печи.	Очистите загрязненные поверхности согласно указаниям раздела «Техническое обслуживание микроволновой печи».

В соответствии с Директивой по утилизации отходов производства электрического и электронного оборудования (WEEE), сбор и утилизацию электрических приборов следует производить отдельно. Если в будущем вы соберетесь выбросить это устройство, НЕ выбрасывайте его вместе с бытовыми отходами, а отправьте в пункт приема электрических устройств, если такой имеется.

اقرأ التعليمات بعناية قبل استخدام فرن الميكروويف، واحفظها في مكانٍ آمن.
إذا اتبعت التعليمات، فسيعمل الفرن لفترة أطول.
احفظ هذه التعليمات في مكانٍ آمن

الاحتياطات اللازمة لتجنب احتمال التعرض المفرط لطاقة الميكروويف

(a) لا تحاول استخدام هذا الفرن والباب مفتوحًا، فقد يؤدي ذلك إلى التعرض الضار لطاقة الميكروويف. من المهم عدم كسر أو الضغط على أقفال الأمان.

(b) لا تضع أي شيء بين الجانب الأمامي والباب أو تسمح بتراكم الأوساخ أو البقايا على أسطح القفل

(c) تحذير: في حالة تلف الباب أو قفله، لا يجب تشغيل الفرن حتى يتم إصلاحه بواسطة أخصائي.

الملحق

إذا لم يتم حفظ الجهاز في حالة جيدة من النظافة، فمن الممكن أن يتدهور السطح، مما يؤثر على العمر الافتراضي للجهاز وينطوي على حالات خطر.

المواصفات

الطراز:	MC 20 D ENC
القدرة الفولتية	230 فولت ~ 50 هرتز
قدرة السحب من الطاقة (الميكروويف):	1250 وات
قدرة الإخراج من الطاقة (الميكروويف):	800 وات
قدرة السحب من الطاقة (الشواية):	1000 وات
سعة الميكروويف:	20 لتر
قطر القرص الدّوّار:	245 مم
الأبعاد الخارجية:	461 × 359 ×280 مم
الوزن الصافي:	حوالي 13,4 كجم

تعليمات مهمة للأمان

تحذير:

لتقليل خطر حدوث حريق أو صدمة كهربية أو إصابة أشخاص أو التعرض المفرط لطاقة الميكروويف عند استخدام الجهاز، اتبع الاحتياطات الأساسية، بما في ذلك:

15. استخدم هذا الجهاز للاستخدامات الموضحة في هذا الدليل فقط. لا تستخدم المواد الكيميائية المسببة للتآكل أو الأبخرة. صُمم هذا الفرن خصيصًا للتسخين. غير مخصص للاستخدام الصناعي أو في المختبرات.
16. لتجنب المخاطر، في حالة تلف كبل إمداد الطاقة، يجب استبداله من الشركة المصنعة أو وكيل الخدمة أو الشخص المؤهل.
17. لا تُخزن أو تستخدم هذا الجهاز في الهواء الطلق.
18. لا تستخدم الفرن بالقرب من الماء أو في أماكن رطبة أو بالقرب من حمامات السباحة.
19. يمكن أن تزيد درجة حرارة الأسطح القابلة للوصول عندما يكون الجهاز قيد التشغيل. ابق الكابل بعيدًا عن الأسطح الساخنة، ولا تغطي أي شيء يتم وضعه في الميكروويف.
20. لا تدع الكابل معلقًا فوق حافة الطاولة أو المنضدة.
21. إذا لم يكن الفرن نظيفًا فقد يتلف سطحه. حقيقة قد تؤثر سلبًا على العمر الافتراضي للجهاز وقد تتسبب في حدوث وضع خطير.
22. ينبغي أن تُرج محتويات زجاجات وأوعية أغذية الأطفال ويتم فحص درجة الحرارة قبل تناولها لتجنب الحروق.
23. يمكن أن يؤدي تسخين المشروبات في الميكروويف إلى تأخر غليانها، لذلك يجب توخي الحذر عند التعامل مع الوعاء.
24. الجهاز غير مخصص للاستخدام من قِبل الأشخاص ذوي الإعاقات العقلية أو الحسية أو البدنية (بما في ذلك الأطفال)، أو بسبب قلة الخبرة والمعرفة الضرورية، ما لم يشرف الشخص المسؤول عن سلامتك أو يعلمك كيفية عمل الجهاز .
25. لا تسمح للأطفال باللعب في الجهاز.
26. هذا الجهاز غير مصمم للعمل من خلال جهاز توقيت خارجي أو نظام مستقل للتحكم عن بعد.

1. **تحذير**: للسوائل والأغذية الأخرى .15 يجب عدم تسخينها في أوعية مغلقة لأنها قد تنفجر.
2. **تحذير**: من الخطر إزالة الغطاء الذي يحمي من طاقة الميكروويف من قبل أي شخص غير مؤهل على وجه التحديد.
3. **تحذير**: يجب أن تسمح للأطفال باستخدام الجهاز فقط دون إشراف إذا تم توفير التعليمات الكافية حتى يتمكنوا من استخدامه بأمان وإذا كانوا يدركون مخاطر الاستخدام غير السليم للفرن.
4. **تحذير**: عندما يعمل الجهاز في الوضع المدمج، يجب على الأطفال استخدام الفرن فقط تحت إشراف شخص بالغ بسبب درجات الحرارة التي تنتج. (في التسلسل فقط مع الشواية)
5. استخدم الأواني المناسبة للاستخدام في أفران الميكروويف.
6. يجب تنظيف الفرن وبقايا الطعام بانتظام.
7. اقرأ واتبع ما يلي: الاحتياطات اللازمة لتجنب احتمال التعرض المفرط لطاقة الميكروويف.
8. عند تسخين الأطعمة في حاويات بلاستيكية أو ورقية، راقب الميكروويف لمعرفة ما إذا كانت تشتعل.
9. إذا كان هناك دخان، قمّ بإيقاف تشغيل الجهاز أو فصله وإبقاء الباب مغلقًا حتى يتم إطفاء النيران، إن وجدت.
10. لا تسخن الطعام أكثر من اللازم.
11. لا تستخدم الميكروويف من الداخل كمخزن. لا تخزّن الأطعمة مثل الخبز والكعك وما إلى ذلك داخل الجهاز.
12. قمّ بإزالة شرائط الختم والمقابض المعدنية من الحاويات / الأكياس البلاستيكية أو الورقية قبل إدخالها في الميكروويف.
13. قمّ بتركيب أو تحديد موقع هذا الفرن وفقًا لتعليمات التركيب المقدمة.
14. يجب عدم تسخين البيض بقشره ولا البيض المسلوق في أفران الميكروويف، لأنها قد تنفجر حتى بعد تسخينها في الميكروويف.

27. من الممكن أن يسخن الباب أو السطح الخارجي عند تشغيل الجهاز.
28. **لا تستخدم منظف بالبخار.**
29. يسخن الجهاز عندما يكون في وضع التشغيل. يجب الحرص على عدم لمس عناصر مقاومة التسخين داخل الفرن.
30. يمكن أن تصبح الأجزاء التي يمكن الوصول إليها ساخنة أثناء التشغيل. لا تسمح للأطفال بالإقتراب من الجهاز.
31. لا تستخدم منتجات التنظيف الكاشطة أو الكاشطات المعدنية الحادة لتنظيف زجاج باب الفرن، لأنها قد تخدش السطح وتسبب الكسر.

للحد من خطر إصابة الأشخاص بالتأريض

يجب أن يكون الجهاز متصلًا بالتأريض. **في حالة وجود دائرة** كهربائية قصيرة، يقلل التأريض من خطر حدوث صدمة كهربائية حيث أنه يوفر كابل عادم للتيار الكهربائي. هذا الجهاز مجهز بكابل يحتوي على وصلة تأريض بمقبس. يجب توصيل هذا المنفذ بمقبس يجب تثبيته وتركيبه بشكل صحيح.

استشر فنيًا كهربائيًا أو فنيًا مؤهلا في مجال الخدمة إذا كنت لا تفهم إرشادات التأريض أو إذا كان لديك أي أسئلة حول كيفية توصيل الجهاز بشكل صحيح. إذا كان من الضروري استخدام سلك تمديد، فاستخدم أحد **الأسلاك الثلاثة.**

1. يتم توفير كابل طاقة قصير لتقليل خطر التشابك في سلك أطول أو التعثر فيه.
2. **إذا تم استخدام مجموعة** من الكابلات الطويلة أو كابل تمديد:
   1) يجب أن تكون السعة الكهربائية المشار إليها بواسطة مجموعة الكابلات أو الملحق على الأقل نفس سعة الجهاز.
   2) يجب أن يكون كابل التمديد كابل تأريض بثلاثة أسلاك.
   3) يجب وضع الكابل الطويل بحيث لا يسقط على **سطح المنضدة** أو الطاولة، بحيث لا يستطيع الطفل سحبه أو التعثر فيه بطريق الخطأ.

الخطر

مخاطر حدوث صدمة كهربائية قد يتسبب لمس بعض المكونات الداخلية في حدوث إصابة خطيرة أو حتى الموت. لا تقمّ بفك هذا الجهاز.

التحذير

مخاطر حدوث صدمة كهربائية يمكن أن يتسبب الاستخدام غير السليم للتأريض في حدوث صدمة كهربائية. لا تقم بتوصيل الجهاز بمنفذ الطاقة حتى يتم تثبيته وتركيبه بشكل صحيح.

التنظيف

تأكد من فصل الجهاز عن مصدر التيار الكهربائي.

1. **نظف الجزء** الداخلي من الفرن بقطعة قماش مبللة قليلا.
2. **نظف الملحقات بانتظام في الماء بصابون.**
3. يجب تنظيف إطار وقفل الباب، بالإضافة إلى الأجزاء المجاورة، بعناية، إذا كانت ملوثة، بقطعة قماش مبللة.

قمّ بالتوصيل بمسامير دائرية

اقرأ التعليمات الواردة في "المواد التي يمكنك استخدامها في فرن الميكروويف أو التي يجب تجنب إدخالها فيه ."توجد بعض الأواني غير المعدنية التي تستخدم في الميكروويف ليست آمنة. في حالة الشك، يمكنك إجراء اختبار باستخدام الإناء المعني بإتباع الإجراء الموضح أدناه.

اختبار الإناء:

1. املأ الوعاء الذي يمكن وضعه في الميكروويف بكوب واحد من الماء البارد (250 مل) والإناء المعني.
2. يسخن لأقصى قدرة خلال 1 دقيقة.
3. إلمس الإناء بعناية إذا كان ساخنًا، فلا تستخدمه لطهي الطعام باستخدام الميكروويف.
4. لا يتجاوز 1 دقيقة واحدة من الطهي

الأواني

التحذير

مخاطر الضرر

من الخطر على الأشخاص غير المؤهلين القيام بأي نوع من الخدمة أو الإصلاح الذي يتطلب إزالة غطاء الحماية من التعرض لطاقة الميكروويف.

المواد التي يمكن استخدامها في فرن الميكروويف

الأواني	الملاحظات
رقائق الألومنيوم	للحماية فقط. يمكن استخدام قطع صغيرة ناعمة لتغطية أجزاء رقيقة من اللحم البقري أو الدواجن وتجنب زيادة تسخينها. إذا كانت الرقائق قريبة جدًا من جدران الميكروويف، فقد تتسبب في حدوث شرارات. يجب أن تكون هذا على بعد 2.5سم على الأقل من جدران الجهاز.
طبق التحميص	اتبع تعليمات الشركة المصنعة. يجب أن يكون الجزء السفلي من طبق التحميص على بعد 5 ملم على الأقل من أعلى القرص الدوّار. يمكن أن يتسبب الاستخدام غير الصحيح في كسر القرص الدوّار.
الإناء الفخار	للاستخدام المناسب فقط في الميكروويف اتبع تعليمات الشركة المصنعة. لا تستخدم أطباق متشققة أو مكسورة.
الجرار الزجاجية	أزل غطاؤها دائمًا استخدمها فقط لتسخين الأطعمة حتى تصبح دافئة. معظم الجرار الزجاجية لا تقاوم درجات الحرارة المرتفعة ويمكن أن تنكسر.
الأواني الزجاجية	استخدم الأواني الزجاجية المقاومة للحرارة بالفرن فقط. تأكد من عدم وجود زخارف معدنية. لا تستخدم أطباق متشققة أو مكسورة.
أكياس للطهي في الفرن	اتبع تعليمات الشركة المصنعة. لا تغلقها بأشرطة معدنية. قمّ بإجراء بعض الثقوب للسماح للبخار بالخروج.
الأطباق والأكواب البلاستيكية	استخدمها فقط في التسخين والطهي. لا تترك الفرن أثناء تشغيله.
ورق الطبخ	استخدمه لتغطية الأطعمة عند إعادة تسخينها ولامتصاص الدهون. استخدمه فقط في الطهي القصير وأشرف عليه دائمًا.
ورق الزبدة	استخدمه كحماية لتجنب القطرات أو كغطاء لإعداد البخار.
البلاستيك	للاستخدام المناسب فقط في الميكروويف اتبع تعليمات الشركة المصنعة. يجب أن يحمل ملصق "آمن للميكروويف" (مناسب للميكروويف). تلين بعض الأوعية البلاستيكية عندما يصبح الطعام داخلها ساخناً. يجب أن تُمزق أو تقطع أو تثقب "الأكياس النايلون" والأكياس البلاستيكية بالكامل كما هو موضح في العبوة.
الأغطية الرقيقة الشفافة	للاستخدام المناسب فقط في الميكروويف استخدمها لتغطية الأطعمة أثناء الطهي والاحتفاظ بالرطوبة. لا تسمح للأغطية الرقيقة الشفافة بلمس الطعام.
الأكياس الحرارية	استخدم المناسبة فقط للميكروويف (الأكياس الحرارية للحوم والحلوى).
الورق المشمع	استخدمه كحماية لتجنب القطرات والاحتفاظ بالرطوبة.

المواد التي لا يمكن استخدامها في فرن الميكروويف

الأواني	الملاحظات
الصواني الألومنيوم	من الممكن أن تجعل الشرر يتطاير. انقل الأطعمة إلى صينية آمنة للميكروويف.
الورق المقوى للمواد الغذائية ذو المقبض المعدني	من الممكن أن تجعل الشرر يتطاير. انقل الأطعمة إلى صينية آمنة للميكروويف.
الأواني المعدنية أو ذات الزخارف المعدنية	المعدن يحمي الطعام من طاقة الميكروويف. الحلي المعدنية يمكن أن تُسبب الشرر المتطاير.
شرائط الختم المعدن	من الممكن أن تجعل الشرر يطير ويشتعل في الفرن.
الأكياس الورق	من الممكن أن تشتعل في الفرن.
أطباق الفوم البلاستيكية	يمكن لأطباق الفوم البلاستيكية أن تذوب أو تلوث السائل الذي تحتوي عليه عندما تتعرض لدرجات حرارة عالية.
الخشب	سيجف الخشب عند استخدامه في فرن الميكروويف. ومن الممكن أيضًا أن ينكسر أو يتشقق.

تحضير الفرن

أسماء أجزاء الفرن وملحقاته

أخرج الفرن وجميع المواد من العبوة ومن داخل الجهاز. يأتي الفرن بملحقاته التالية:

علبة زجاجية	1
مجموعة الحلقات الدّوّارة	1
دليل التعليمات	1

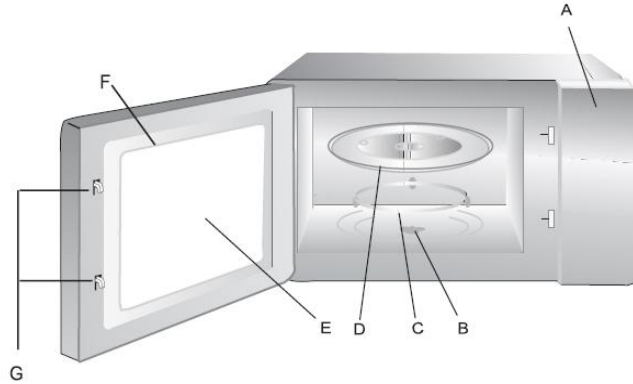

الشبكة (فقط للمنتجات المصحوبة بمشوية)

A) لوحة التحكم
B) محور الدوران
C) مجموعة الحلقة الدّوّارة
D) علبة زجاجية
E) نافذة للمراقبة
F) مجموعة الباب
G) نظام الإغلاق الآمن

تركيب القرص الدوّار

a. لا تضع العلبة الزجاجية معكوسة. لا ينبغي أبدا إزالة العلبة الزجاجية.
b. يجب استخدام كلٌ من العلبة الزجاجية ومجموعة الحلقة الدوارة عند الطهي.
c. يجب وضع جميع الأطعمة والأوعية دائمًا على العلبة الزجاجية.
d. إذا انكسرت العلبة الزجاجية أو مجموعة الحلقة الدوارة أو تشققت، فاتصل بأقرب مركز خدمة معتمد.

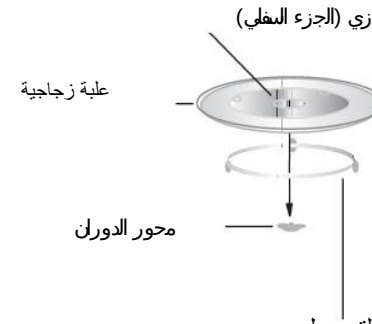

التركيب والتوصيل

1. صُمّم هذا الجهاز للاستخدام المنزلي فقط.
2. هذا الفرن مخصص للاستخدام فقط كجهاز مدمج. لم يُصمم ليستخدم على أسطح الخزانات أو داخلها.
3. اقرأ تعليمات التركيب الخاصة بعناية.
4. يمكن تركيب الجهاز في خزانة مثبتة على الحائط بعرض 60سم (انظر الرسمتان 1 و 2 في نهاية الدليل).
5. يُثبت الجهاز بمقبس بالذي جب توصيله بمنفذ طاقة أرضي مثبت بشكل صحيح.
6. يجب أن يتوافق الجهد الكهربائي لشبكة إمداد الطاقة مع الجهد المحدد في لوحة الفولتية.
7. يجب تثبيت منفذ التيار الكهربائي ولا يمكن استبدال كابل التوصيل إلا بواسطة فني كهرباء مؤهل. في حالة عدم إمكانية الوصول إلى المقبس بعد التركيب، يجب أن يكون هناك جهاز فصل لجميع الأقطاب على جانب التركيب بفاصل لا يقل عن 3 مم.
8. لا ينبغي استخدام المحولات وشرائط الطاقة وكابلات التمديد. يمكن أن يتسبب الحمل الزائد في نشوب حريق.

يمكن أن يصبح سطح الداعم ساخنًا أثناء التشغيل.

تعليمات الاستخدام

1. ضبط الساعة

عندما يتم توصيل فرن الميكروويف بالطاقة، يظهر مؤشر "0:00 LED" ويصدر صوت الجرس مرة واحدة.

1) **اضغط على** "الساعة/ مؤقت الطهي" مرة واحدة لتحديد وظيفة الساعة. سيظهر وميض أرقام الساعة.

2) **حرك** لضبط الوقت؛ فيجب أن يكون الوقت المُشار من 0 **إلى** 23.

3) **اضغط على** "الساعة/ مؤقت الطهي" وسيظهر وميض أرقام الدقائق.

4) **حرك** لضبط أرقام الدقائق؛ فيجب أن تكون الدقائق المُشار إليها من 0 **إلى** 59.

5) **اضغط على** "الساعة/ مؤقت الطهي" لإنهاء الإعداد. ":" سيظهر وميض الوقت ويُضيئ

ملاحظة: إذا لم يتم ضبط الساعة، فلن تعمل عندما يتم تشغيلها.

أثناء عملية إعداد الساعة، إذا صغطت على "إيقاف/تنظيف", فسيعود الفرن إلى الوضع السابق تلقائيًا.

2. طريقة الطهي في الميكروويف

اضغط "ميكروويف/شواية/كومبي", وسيظهر ."P100" LED**اضغط** "ميكروويف/شواية/كومبي" لتحديد الأوقات أو حرك لاختيار القدرة المرغوبة؛ سيتم عرض "P100" **أو** "P80" **أو** "P50" **أو** "P30" **أو** "P10" **عند كل ضغط. للاستمرار، اضغط** "بدء/+30 ثانية/تأكيد" لتأكيد الإجراء لتحديد وقت الطهي من 0:05 **إلى** 95:00. **اضغط مرة أخرى** "بدء/+30 ثانية/تأكيد" لبدء الطهي.

مثال: إذا كنت تريد استخدام 80% من قدرة الميكروويف لمدة 20 دقيقة، فاتبع الخطوات التالية.

1) **اضغط** "ميكروويف/شواية/كومبي" مرة واحدة، وستظهر الشاشة "P100".

2) **اضغط مرة أخرى على** "ميكروويف/شواية/كومبي" **مرة واحدة أو حرك** لاختيار 80 % **من القدرة.**

3) **اضغط** "بدء/+30 ثانية/تأكيد" للتأكيد؛ وستظهر الشاشة "P80".

4) **حرك** لضبط وقت الطهي حتى يظهر "20:00".

5) **اضغط** "بدء/+30 ثانية/تأكيد" لبدء الطهي.

ملاحظة: أجزاء الكمية لتحديد أوقات الأزرار كما يلي:

0---1 دقيقة.	:	5 **ثواني**
1---5 **دقائق.**	:	10 **ثواني**
5---10 **دقائق.**	:	30 **ثواني**
10---30 دقيقة.	:	1 دقيقة
30---95 دقيقة.	:	5 **دقائق**

"ميكروويف/شواية/كومبي." تعليمات اللوحة

الترتيب	العرض	قدرة الميكروويف	قدرة الشواية
1	P100	%100	
2	P80	%80	
3	P50	%50	
4	P30	%30	
5	P10	%10	
6	G	%0	%100
7	C-1	%55	%45
8	C-2	%36	%64

3. الطهي في الشواية أو الوضع المدمج

اضغط "ميكروويف/شواية/كومبي", وسيظهر LED "P100". اضغط "ميكروويف/شواية/كومبي" لتحديد الأوقات أو حرك لاختيار القدرة المرغوبة؛ سيتم عرض "" أو "G" أو "C-1" أو "C2" عند كل ضغط. للاستمرار، اضغط "بدء/+30 ثانية/تأكيد" لتأكيد الإجراء لتحديد وقت الطهي من 0:05 إلى 95:00. اضغط مرة أخرى "بدء/+30 ثانية/تأكيد" لبدء الطهي.

مثال: إذا كنت تريد استخدام 80% من قدرة الميكروويف لمدة 20 دقيقة، فاتبع الخطوات التالية.

1) اضغط "ميكروويف/شواية/كومبي" مرة واحدة، وستُظهر الشاشة "P100".

2) اضغط "ميكروويف/شواية/كومبي" مرة أخرى أو حرك للوضع المدمج 1.

3) اضغط "بدء/+30 ثانية/تأكيد" للتأكيد؛ وستظهر الشاشة "C-1".

4) حرك لضبط وقت الطهي حتى يظهر "10:00 ص".

5) اضغط "بدء/+30 ثانية/تأكيد" لبدء الطهي.

ملاحظة: إذا انقضى نصف وقت الشواء، فسيصدر الفرن صوتًا مرتين. هذا هو المعتاد. للحصول على تأثير أكبر للشواية، يجب أن تقلب الطعام وتغلق الباب وسيستمر الفرن في العمل.

4. بداية سريعة

1) في حالة الانتظار, اضغط "بدء/+30ثانية/تأكيد" لبدء الطهي بقدرة 100%. ستزيد كل ضغطة جديدة وقت الطهي بمقدار 30 ثانية إلى 95 دقيقة كحد أقصى.

2) في حالة الطهي أو إزالة الجليد، كل ضغطة على "بدء/+30ثانية/تأكيد" ستزيد الوقت في 30 ثانية.

3) في حالة الانتظار, حرك إلى اليسار لتحديد وقت الطهي إلى 100%من القدرة ثم اضغط "بدء/+30ثانية/تأكيد" لبدء الطهي.

5. طريقة ذوبان الجليد وفقًا للوزن

1) اضغط "ذوبان بالوزن/الوقت" مرة واحدة؛ وسيظهر "dEF1".

2) حرك لتحديد وزن الطعام من 100 إلى 2000 جم.

3) اضغط "بدء/+30 ثانية/تأكيد" لبدء الذوبان.

6. طريقة ذوبان الجليد وفقًا للوقت

1) اضغط "ذوبان بالوزن/الوقت" مرتان؛ وسيظهر "dEF2".

2) حرك لتحديد الوقت للذوبان. أقصى وقت هو 95 دقيقة.

3) اضغط "بدء/+30 ثانية/تأكيد" لبدء الذوبان. تكون القدرة P30 ولا تتغير.

7. توقيت الطهي

1) اضغط على "الساعة/ مؤقت الطهي" سيظهر LED 00:00.

2) حرك لتحديد التوقيت المناسب. (يكون أقصى وقت للطهي هو 95 دقيقة.)

3) اضغط "بدء/+30 ثانية/تأكيد" لتأكيد هذا الإعداد.

4) عند الوصول إلى هذا الوقت، سيتم إيقاف مؤشر الساعة. سيصدر صوت الجرس 5 مرات. إذا تم ضبط الساعة (على نظام يعمل على مدار 24ساعة)، فإن مؤشر LED سيعرض الوقت الحالي.

ملاحظة: يختلف مؤقت الطهي عن نظام 24 ساعة. فهو يعالج نظام توقيت.

8. القائمة التلقائية

1) حرك إلى اليمين لتحديد القائمة. سيظهر من "A-1" إلى ""A-8، مما يعني إعادة التسخين التلقائي أو الخضروات أو الأسماك أو اللحوم أو المعكرونة أو البطاطا أوالبيتزا أو الحساء.

2) اضغط "بدء/+30 ثانية/تأكيد" للتأكيد.

3) حرك لتحديد الوزن الافتراضي للقائمة.

4) اضغط "بدء/+30 ثانية/تأكيد" لبدء الطهي.

على سبيل المثال: إذا كنت ترغب في استخدام القائمة التلقائية لطهي 350 جم من السمك.

1) حرك في اتجاه عقارب الساعة حتى يتم عرض "A-3".

2) اضغط "بدء/+30 ثانية/تأكيد" للتأكيد.

3) حرك لتحديد وزن السمكة حتى يتم عرض "350".

4) اضغط "بدء/+30 ثانية/تأكيد" لبدء الطهي.

إجراء القائمة التلقائية:

القائمة	الوزن	العرض
A-1 إعادة تسخين تلقائي	200 جم	2:00
	400 جم	4:00
	600 جم	6:00
A-2 الخضروات	200 جم	2:00
	300 جم	3:00
	400 جم	4:00
A-3 السمك	250 جم	2:50
	350 جم	3:50
	450 جم	4:50
A-4 اللحوم	250 جم	2:50
	350 جم	3:50
	450 جم	4:50
A-5 المعكرونة	50 جم (مع 450 مل ماء)	8:50
	100جم (مع 800 مل ماء)	1:00
A-6 البطاطا	200 جم	2:00
	400 جم	4:00
	600 جم	6:00
A-7 البيتزا	200 جم	2:00
	400 جم	4:00
A-8 الحساء	200 مللي	2:00
	400 مللي	4:00

9. الطهي في أقسام متعددة

من الممكن تحديد قسمين كحد أقصى للطهي. في طهي بأقسام متعددة، إذا تمت إذابة واحدة منهم، سيتم وضع إزالة الجليد في القسم الأول.

مثال: إذا كنت تريد إذابة الطعام لمدة 5 دقائق ثم طهيه باستخدام 80% من قدرة الميكروويف لمدة 7 دقائق، فقم بذلك كما يلي:

1) **اضغط** "ذوبان بالوزن/الوقت" مرتان؛ وسيظهر "dEF2".

2) **حرك** لتحديد وقت الذوبات حتى يعرض "5:00".

3) **اضغط** "ميكروويف/شواية/كومبي" مرة واحدة، وستُظهر الشاشة "P100".

4) **اضغط مرة أخرى على** "ميكروويف/شواية/كومبي" **مرة أخرى أو حرك** لاختيار 80 % **من القدرة**.

5) **اضغط** "بدء/+30 ثانية/تأكيد" للتأكيد؛ وستظهر الشاشة "P80".

6) **حرك** لضبط وقت الطهي حتى يظهر "07:00 ص".

7) **اضغط** "بدء/+30 ثانية/تأكيد" لبدء الطهي. سوف يصدر صوت الجرس مرة واحدة في القسم الأول وسيبدأ وقت الذوبان. سيصدر صوت الجرس مرة أخرى عند بدء الطهي الثاني. عندما يتم الانتهاء من ذلك، سيصدر خمس مرات.

10. وظيفة الاستعلام

1) في حالات الميكروويف والشواية والطهي المدمج، اضغط "ميكروويف/شواية/كومبي", بحيث يتم عرض القدرة الحالية لمدة 3 ثوان. بعد هذه الثوان الثلاث، يعود الفرن إلى حالته.

2) في حالة الطهي، اضغط "الساعة/مؤقت الطهي" للتحقق من الوقت، والذي سيتم عرضه لمدة 3 **ثوان**.

11. وظيفة القفل للأطفال

القفل: في حالة الانتظار، اضغط "إيقاف/تنظيف" **لمدة** 3 ثوان. سوف يصدر صوت تنبيه طويل يشير إلى أنه يتم تنشيط حالة قفل الطفل، وسيتم عرض الوقت الحالي إذا تم تحديده؛ وإلا سوف تظهر " LED [- -]"

إلغاء القفل: في حالة القفل، اضغط "إيقاف/تنظيف" **لمدة** 3 ثوان، سيصدر صوتًا عاليًا يشير إلى أنه تم إلغاء القفل.

استكشاف المشاكل وإصلاحها

العادي	
يتداخل فرن الميكروويف مع استقبال التلفاز.	من الممكن أن يتأثر استقبال الراديو والتلفزيون عندما يعمل فرن الميكروويف. ويبدو أنه يتداخل مع الأجهزة الصغيرة مثل الخلاطات والمكانس الكهربائية والمراوح. ويكون هذا طبيعيًا.
يوجد ضوء خافت للفرن	عند الطهي في قدرة منخفضة، تكون إضاءة الفرن خافتة. ويكون هذا طبيعيًا.
البخار المتراكم في الباب، يخرج الهواء الساخن من خلال قنوات التهوية	أثناء الطهي، قد يخرج البخار من الطعام. ويخرج معظمه من خلال قنوات التهوية. ومع ذلك، قد يتراكم في مكان بارد مثل باب الفرن. ويكون هذا طبيعيًا.
تشغيل الفرن عن طريق الخطأ بدون طعام.	يحظر تشغيل الفرن بدون طعام في داخله. تكون النتيجة خطيرة جدًا.

المشكلة	السبب المحتمل	الحل
لا يمكن تشغيل الفرن	(1) الكابل غير متصل بشكل صحيح.	افصله. أعد توصيله بعد 10 ثوانٍ.
	(2) حرق الصمام أو مفتاح التشغيل الأتوماتيكي.	استبدل الصمامات أو إعادة ضبط المفتاح (تم إصلاحه من قبل الموظفين المحترفين لشركتنا).
	(3) مشكلة المنفذ	جرّب المنفذ مع الأجهزة الكهربائية الأخرى.
الفرن لا يسخن.	(4) لم يغلق الباب جيدًا.	أغلق الباب جيدًا.
يقوم الطبق الزجاجي الدوار بإحداث ضوضاء عند عمل فرن الميكروويف.	(5) بقايا الأوساخ.	راجع قسم "صيانة الميكروويف" لمعرفة كيفية تنظيف المكونات المتسخة.

وفقًا لتوجيهات نفايات المعدات الكهربائية والإلكترونية (WEEE)، يجب جمع ومعالجة نفايات المعدات الكهربائية والإلكترونية (WEEE). إذا احتجت في أي وقت في المستقبل إلى التخلص من هذا المنتج، فيُرجى عدم التخلص من هذا المنتج باستخدام النفايات المنزلية. الرجاء إرسال هذا المنتج إلى نقاط جمع نفايات المعدات الكهربائية والإلكترونية أينما توجد.

تعليمات التركيب

اقرأ الدليل بعناية قبل التركيب

ضع في اعتبارك

الاتصال الكهربائي

يُثبت الفرن بمقبس يالذي جب توصيله بمنفذ طاقة أرضي مثبت بشكل صحيح. يجب تركيب منفذ التيار الكهربائي فقط ولا يمكن استبدال كابل التوصيل إلا بواسطة فني كهرباء مؤهل، وفقًا للأنظمة المطبقة. في حالة عدم إمكانية الوصول إلى القابس بعد التركيب يجب استخدام مفتاح عزل متعدد الأقطاب على جانب التركيب بفاصل لا يقل عن 3 مم.

لا ينبغي أن يكون للخزانة التي تم دمجها به جدار خلفي خلف الجهاز.

الحد الأدنى لارتفاع التركيب: 85سم.

لا تقم بتغطية فتحات التهوية أو فتحات الشفط.

ملاحظة:

لا تحمل أو ثني سلك الطاقة.

1.

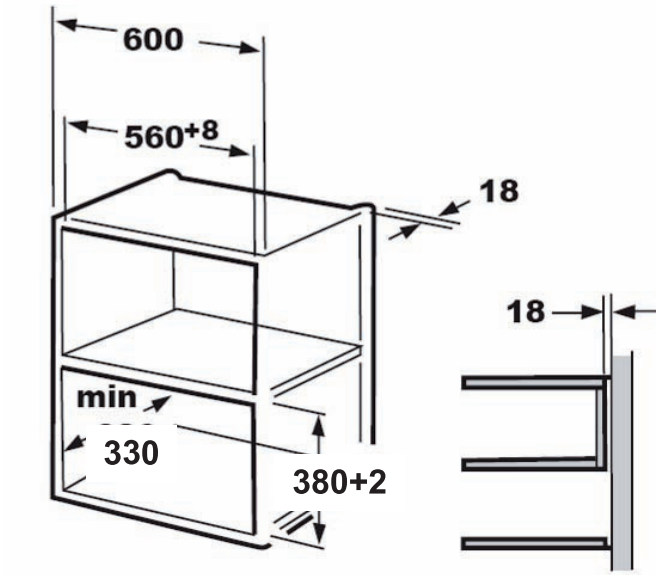

2.

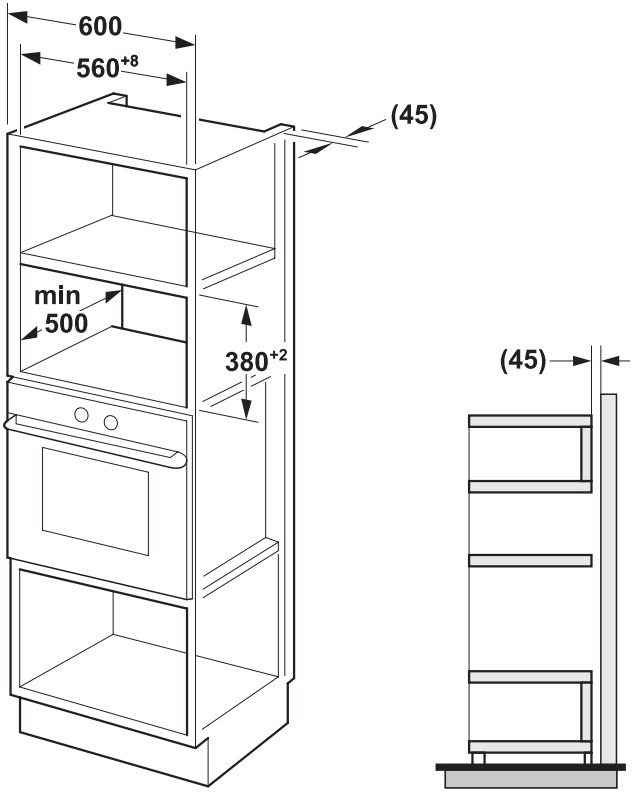

3.

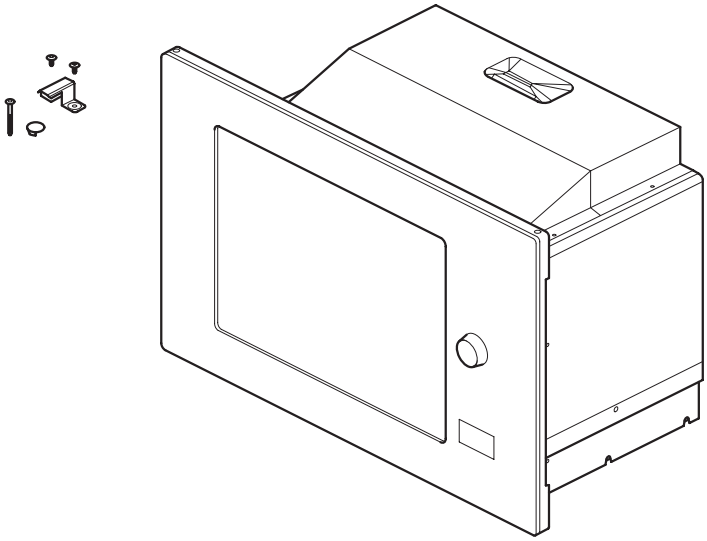

4.

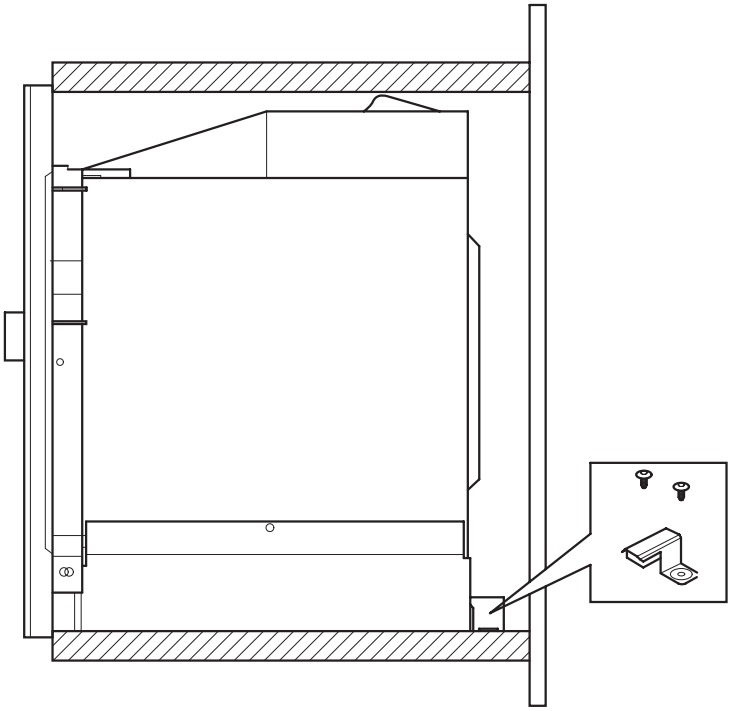

5.

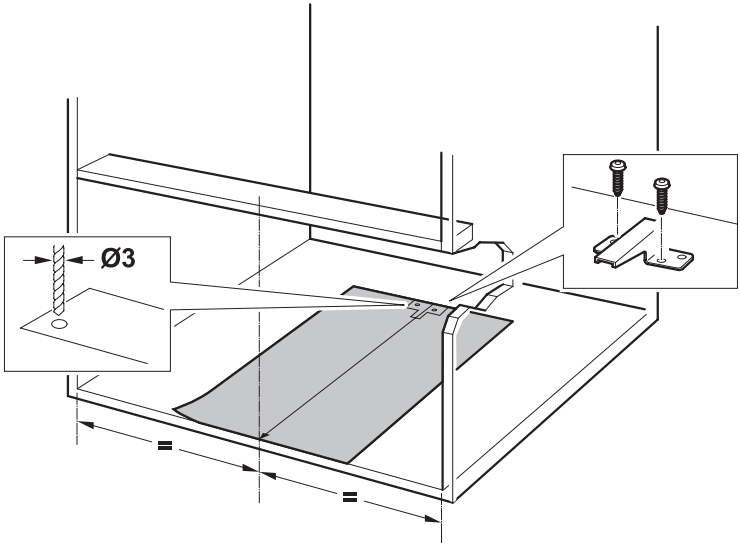

6.

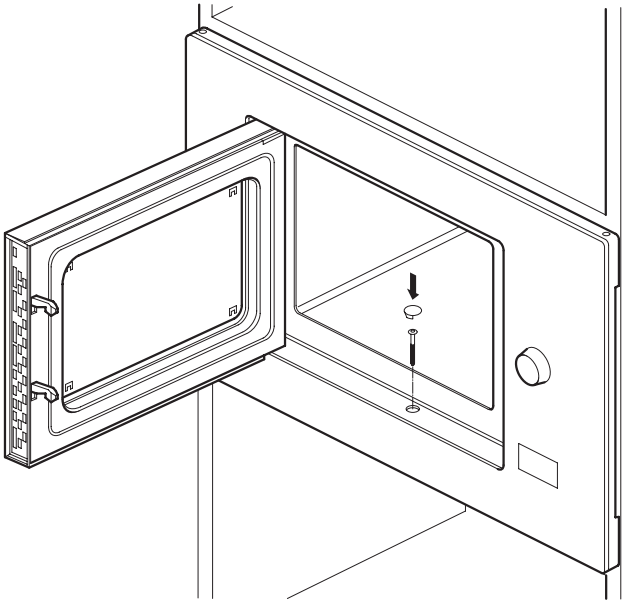

cata

CNA group

CATA ELECTRODOMÉSTICOS, S.L.
C. del Ter, 2 - 08570 TORELLÓ (Barcelona) SPAIN
Tel. +34 938 594 100 - Fax +34 938 594 101
www.cnagroup.es - e.mail: cna@cnagroup.es

Atención al Cliente: 902 410 450 - info@cnagroup.es
SAT Central Portugal: 214 349 771 - service@junis.pt

60811205.20.02.2019